Valvole di regolazione unidirezionale montaggio Cetop 3 - REGOLAZIONE CON VOLANTINO DI MANOVRA

FT 357/5

Regolatori di flusso unidirezionali Cetop3 disponibili con controllo sulla porta A-B o doppia A+B Pressione Massima 320 Bar, Portate di olio regolate da 0,5 a 35 L/min.

Valvole Cetop 3 - NG6
Regolazione portata
Regolazione unidirezionale Meter-in
Acciaio al carbonio

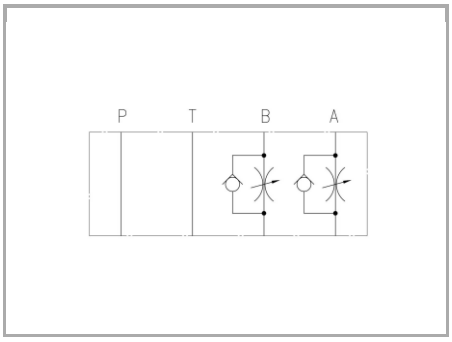

Informazioni tecniche

Descrizione tecnica

Regolatore di portata, non compensato, per montaggio modulare con superficie di attacco rispondente alle norme ISO 4401-03. Consente una regolazione accurata del fluido in una direzione anche in presenza di minime portate, consentendo il flusso libero nel senso opposto. Regolazione singola disponibile su A o B o doppia su A+B. Versione con volantino di manovra per la regolazione della portata, consente il bloccaggio dello stesso grazie al grano di cui è dotato.

Materiali

CORPO VALVOLA / BODY VALVE	Acciaio/Steel 11 S Mn Pb 37-UNI EN 10087
CORPO CARTUCCIA / CARTRIDGE BODY	Acciaio/Steel 11 S Mn Pb 37-UNI EN 10087
SPILLO DI REGOLAZIONE / ADJUSTING NEEDLE	Acciaio legato/Alloy Steel
GUARNIZIONI / GASKETS	Di serie NBR - A richiesta FPM/Standard NBR-on demand FPM
ANELLI ANTIESTRUSIONE / ANTIEXTRUSION RINGS	PTFE
MANOPOLA TIPO MA / KNOB TYPE MA	Alluminio/Aluminum GD AlSi12- UNI EN AB 46100

Dati tecnici

TIPO / TYPE	PRESSIONE ESERCIZIO BAR / WORKING PRESSURE BAR	TEMPERATURA ESERCIZIO / WORKING TEMPERATURE	CLASSE DI CONTAMINAZIONE FLUIDO / FLUID CONTAMINATION CLASS
A	320	-20°C/+80°C	ISO 4406 19/17/14
AB	320	-20°C/+80°C	ISO 4406 19/17/14
B	320	-20°C/+80°C	ISO 4406 19/17/14

Tabelle dimensionali e disegno quotato

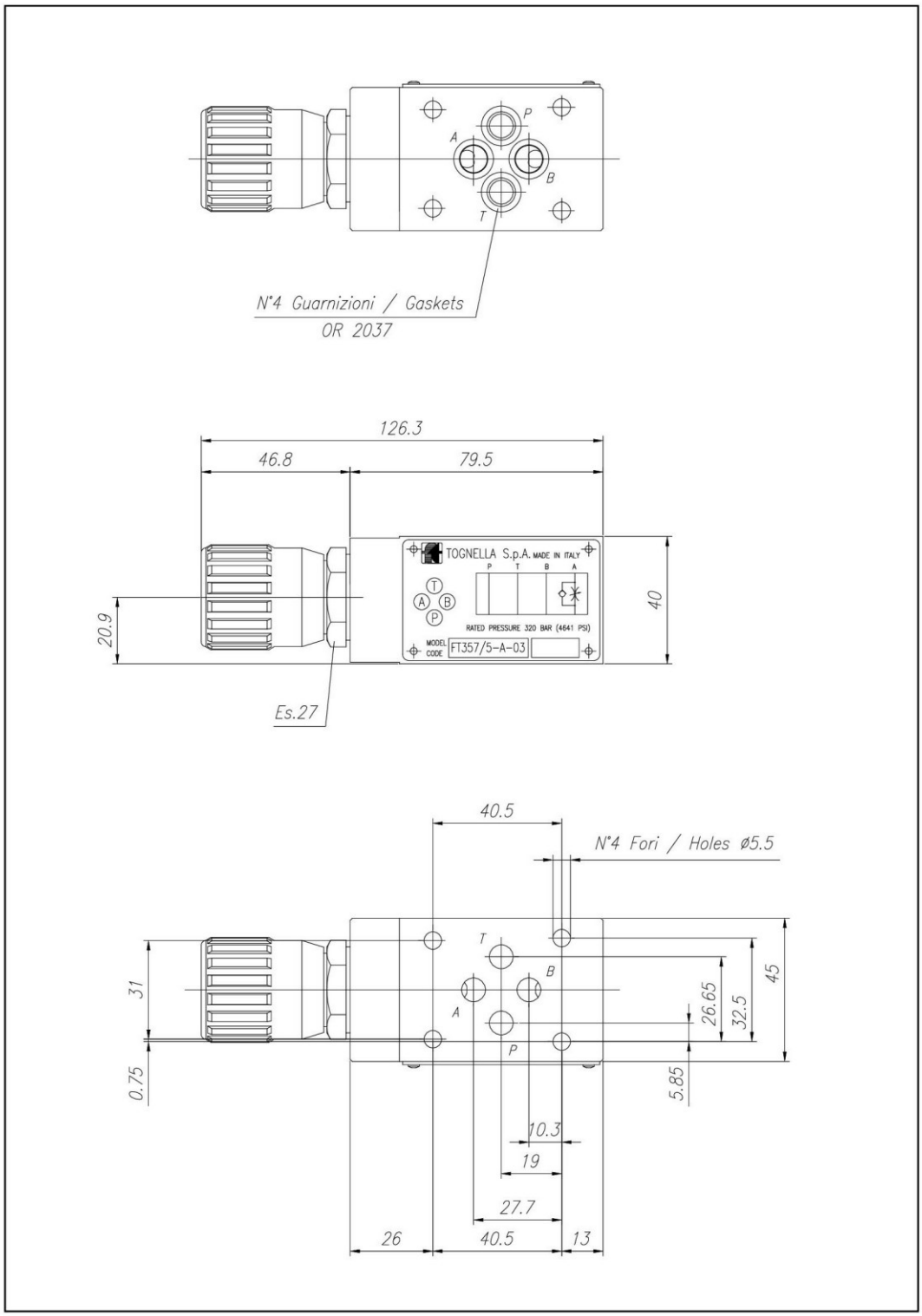

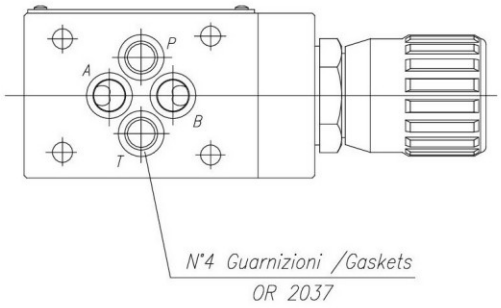
P
A
B
T
N°4 Guarnizioni /Gaskets
OR 2037

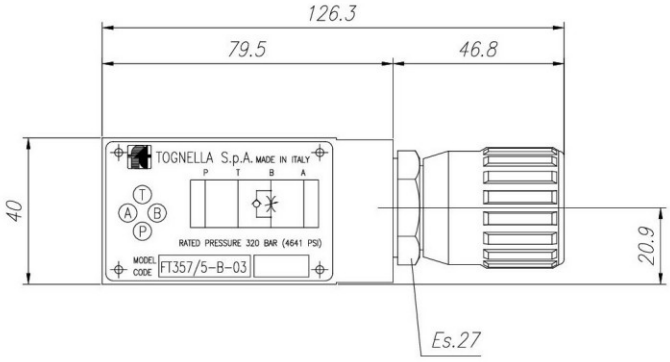
126.3
79.5
46.8
40
20.9
TOGNELLA S.p.A. MADE IN ITALY
P T B A
T
A B
P
RATED PRESSURE 320 BAR (4641 PSI)
MODEL CODE
FT357/5-B-03
Es.27

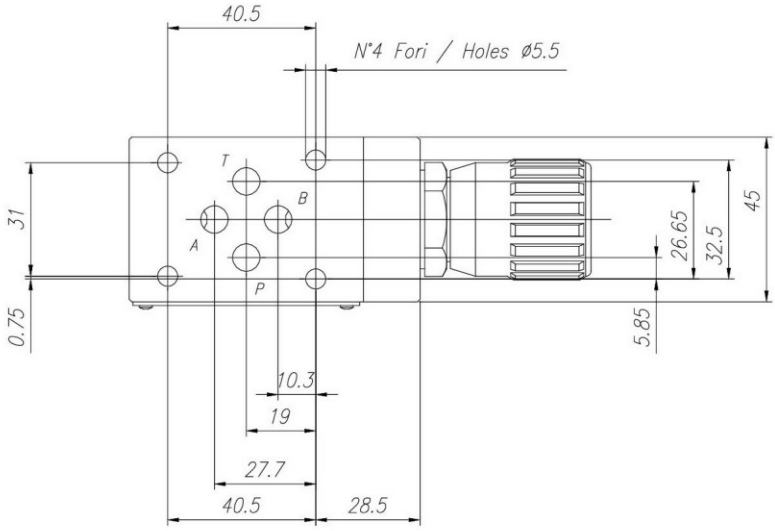
40.5
N°4 Fori / Holes ø5.5
T
B
A
P
31
0.75
45
26.65
32.5
5.85
10.3
19
27.7
40.5
28.5

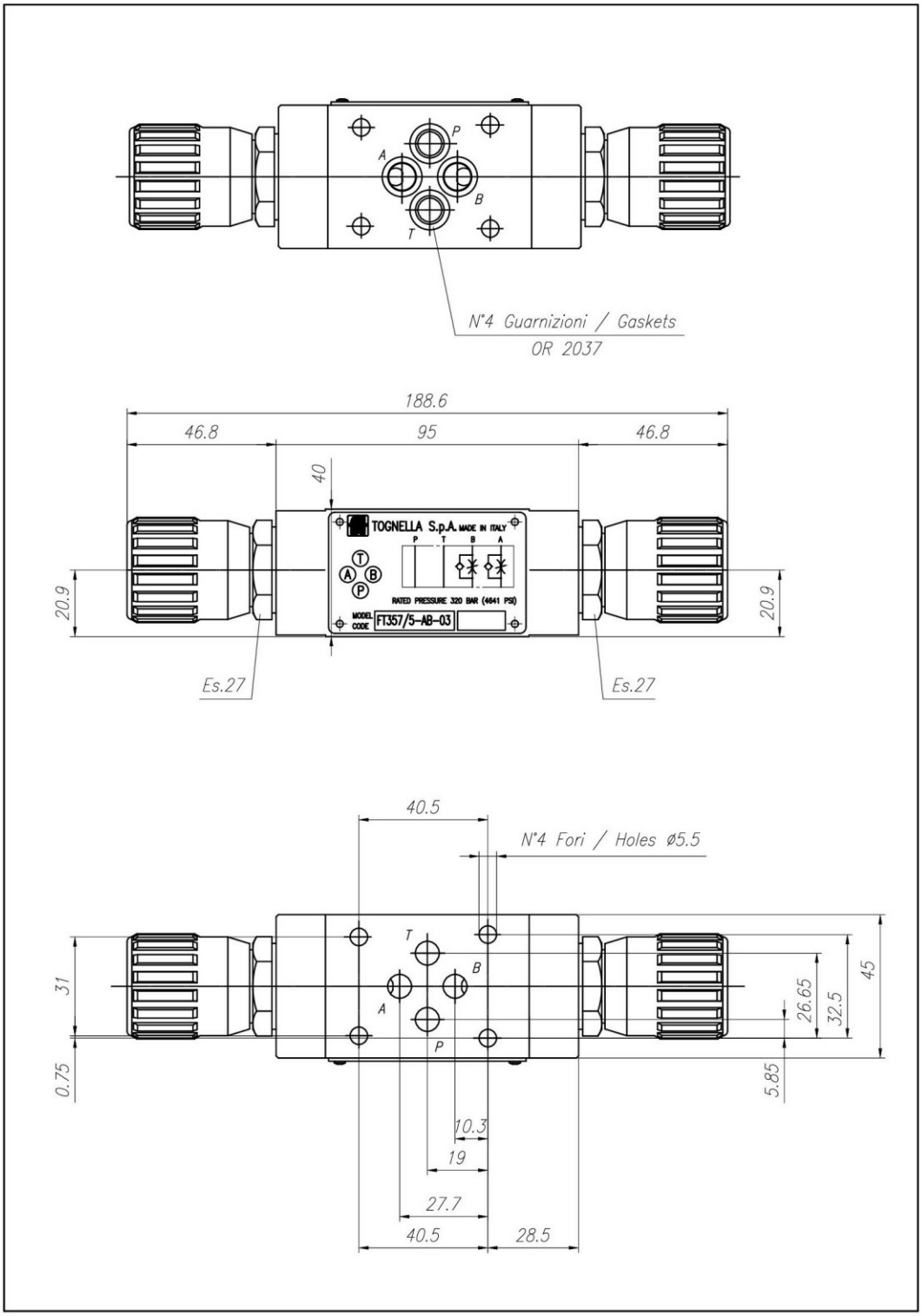
P
A
B
T
N°4 Guarnizioni / Gaskets
OR 2037
188.6
46.8
95
46.8
40
TOGNELLA S.p.A. MADE IN ITALY
P T B A
T
A B
P
RATED PRESSURE 320 BAR (4641 PSI)
MODEL CODE
FT357/5-AB-03
20.9
20.9
Es.27
Es.27
40.5
N°4 Fori / Holes ø5.5
T
B
A
P
31
0.75
26.65
32.5
45
5.85
10.3
19
27.7
40.5
28.5
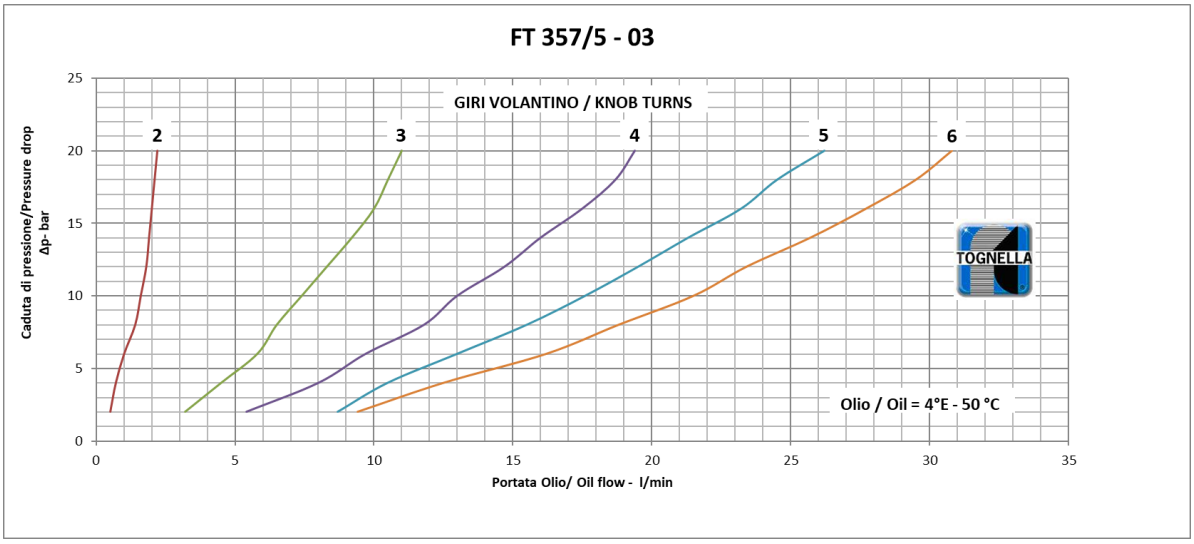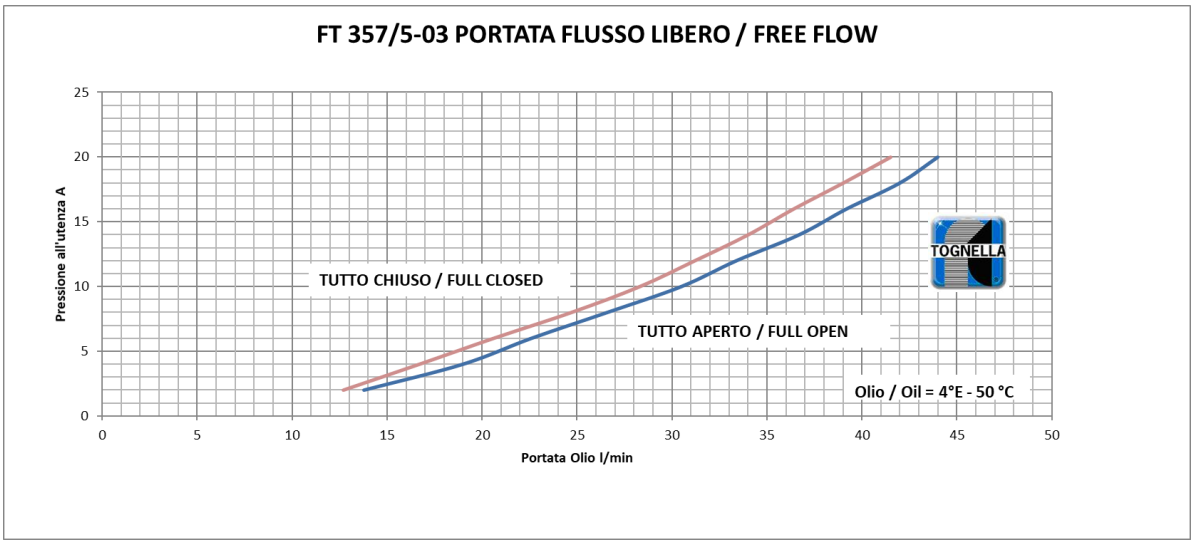
Curve di portata