Valvole di regolazione bidirezionali in linea

FT 2257/2



Regolatori di flusso bidirezionali disponibili da 1/8" a 2"Gas Pressione Massima 400 Bar / 320 Bar, Portate di olio regolate da 0,5 a 200 L/min. (a seconda della misura)

Regolazione bidirezionale
Montaggio in linea o a pannello
Acciaio Inox Aisi 316
Attacchi: F - F Femmina - Femmina

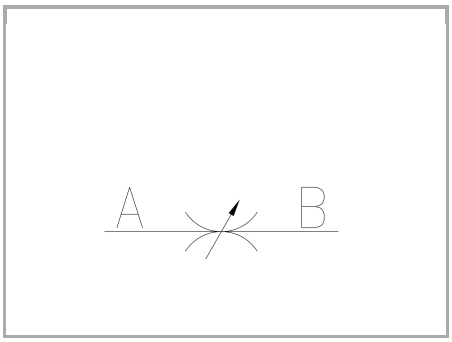

Informazioni tecniche

Descrizione tecnica

Le valvole di regolazione FT 2257/2 consentono la regolazione della portata in entrambi i sensi. Lo spillo di regolazione di cui sono equipaggiate è configurato per ottenere: •Efficace tenuta metallica; • linearità di flusso nell'apertura; • regolazione accurata in un vasto campo della portata caratteristica. Il caratteristico volantino in alluminio verniciato e serigrafato FT (standard) è dotato di scala decimale che, unitamente all'anello metallico calettato sul seggio con scala numerica graduata, costituisce un doppio sistema di riferimento che rende facilmente identificabile la condizione di flusso impostata. Il grano di bloccaggio, inserito nel volantino, garantisce la stabilità della regolazione impostata contro vibrazioni, involontarie manovre e urti indesiderati. La valvola può essere montata a pannello prevedendo il montaggio della ghiera "G" fornibile a richiesta.

Materiali

CORPO VALVOLA / VALVE BODY	Acciaio INOX / Stainless Steel AISI 316
SPILLO DI REGOLAZIONE / ADJUSTING NEEDLE	Acciaio INOX / Stainless Steel AISI 630
GUARNIZIONI / GASKETS	FPM
ANELLI ANTIESTRUSIONE / ANTIEXTRUSION RINGS	PTFE
MANOPOLA TIPO MA - RA / KNOB TYPE MA - RA	Alluminio/Aluminum GD AlSi12- UNI EN AB 46100
MANOPOLA TIPO MP / KNOB TYPE MP	ABS

Dati tecnici

TIPO / TYPE	PRESSIONE ESERCIZIO BAR / WORKING PRESSURE BAR	MIN. PRESSIONE SCOPPIO BAR / MIN. BURSTING PRESSURE BAR	TEMPERATURA ESERCIZIO / WORKING TEMPERATURE	GRADO DI FILTRAZIONE µm / FILTRATION GRADE µm
18	400	1600	-20°C/+130°C	25
14	400	1600	-20°C/+130°C	25
38	400	1600	-20°C/+130°C	25
12	400	1600	-20°C/+130°C	25
34	400	1600	-20°C/+130°C	25
100	320	1300	-20°C/+130°C	25
114	320	1300	-20°C/+130°C	25
112	320	1300	-20°C/+130°C	25
200	320	1300	-20°C/+130°C	25

Tabelle dimensionali e disegno quotato

TIPO / TYPE	A UNI 338	B	C	D	E	ØF	ØF1	G	H	CH	PESO / WEIGHT KG
18	1/8" G	8,5	38	59	64	22	40	13,5	M17x1	16	0,110
14	1/4" G	12,5	49	71	78	27	50	17	M20x1	20	0,200
38	3/8" G	12,5	59	84	93	33	70	19,5	M25x1,5	25	0,375
12	1/2" G	15,5	68	97	107	38	80	21	M30x1,5	30	0,600
34	3/4" G	17	86	120,5	132,5	47	100	26,5	M40x1,5	40	1,250
100	1" G	20	105	151,5	167,5	58	120	35	M50x1,5	50	2,550
114	1 1/4" G	22	120	156,5	172,5	58	120	35	M50x1,5	55	3,000
112	1 1/2" G	24	134	167	181	58	120	35	M55x2	65	4,217
200	2" G	27	150	188	202	108	/	44	M65x2	75	7,300

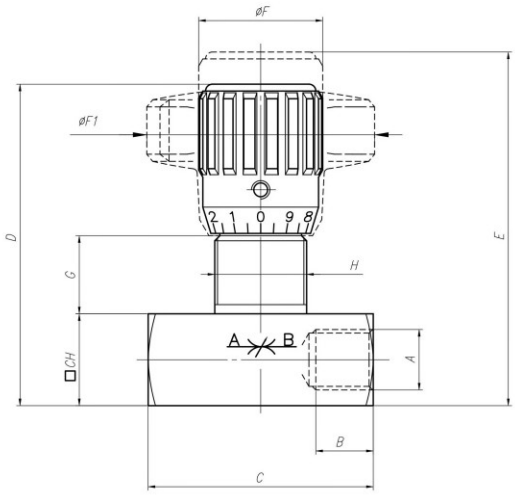

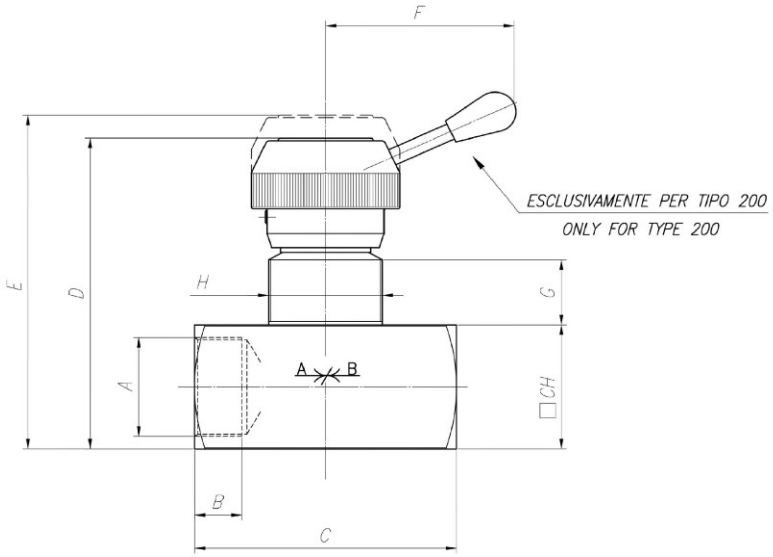

Curve di portata

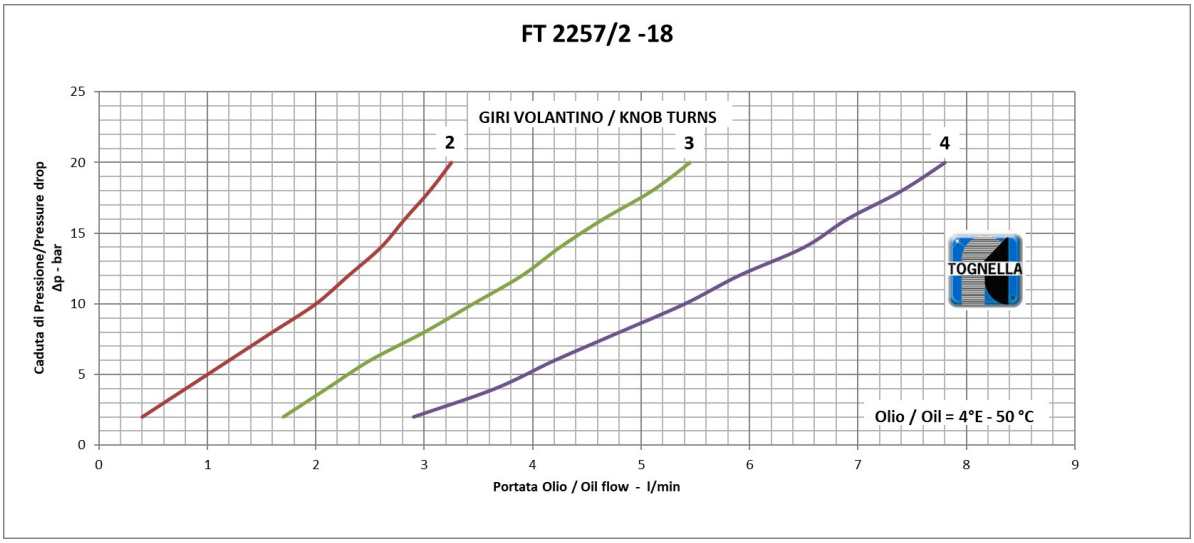

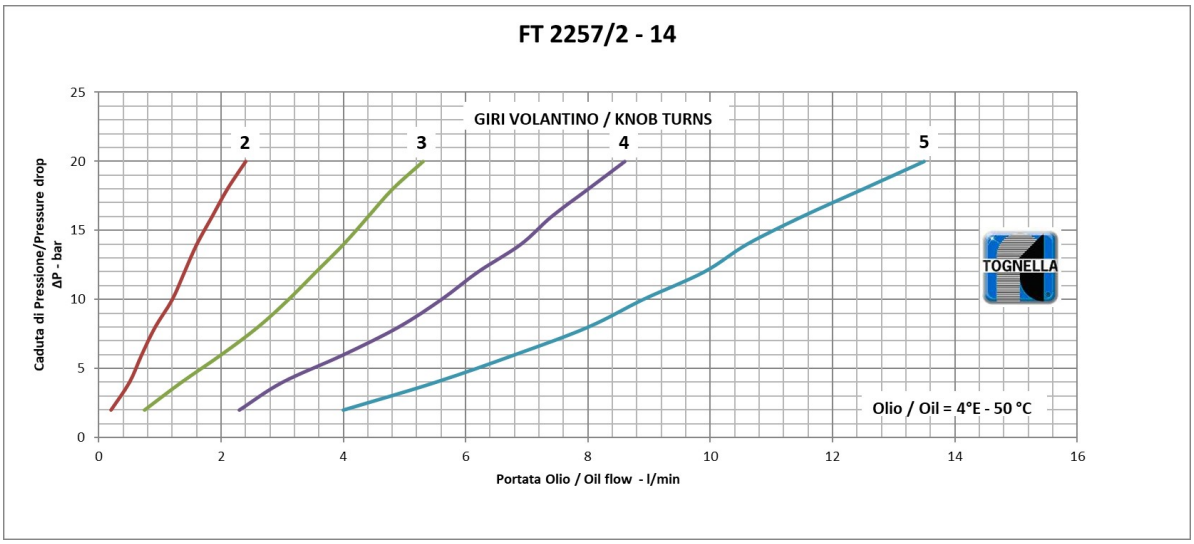

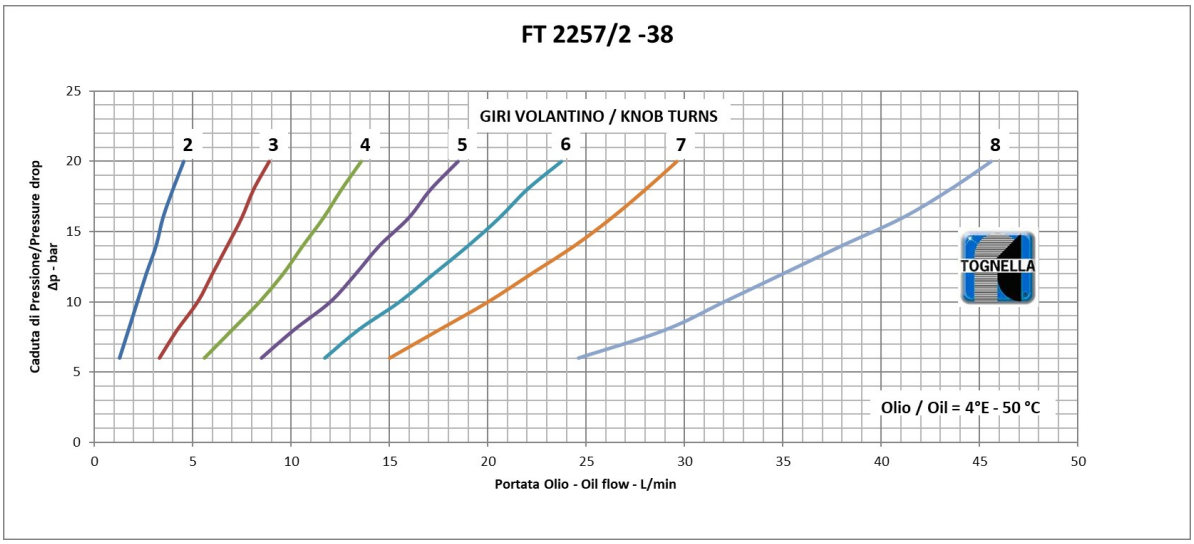

FT 2257/2 -12

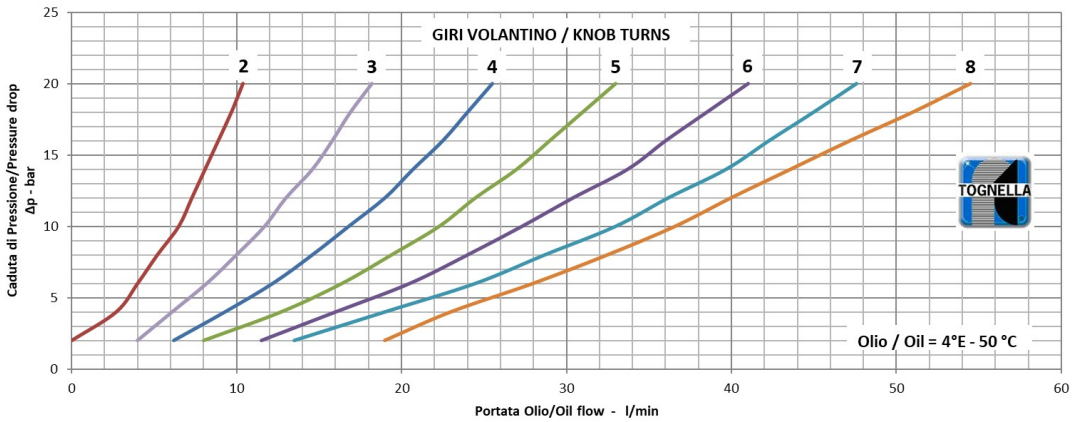

FT 2257/2 -34

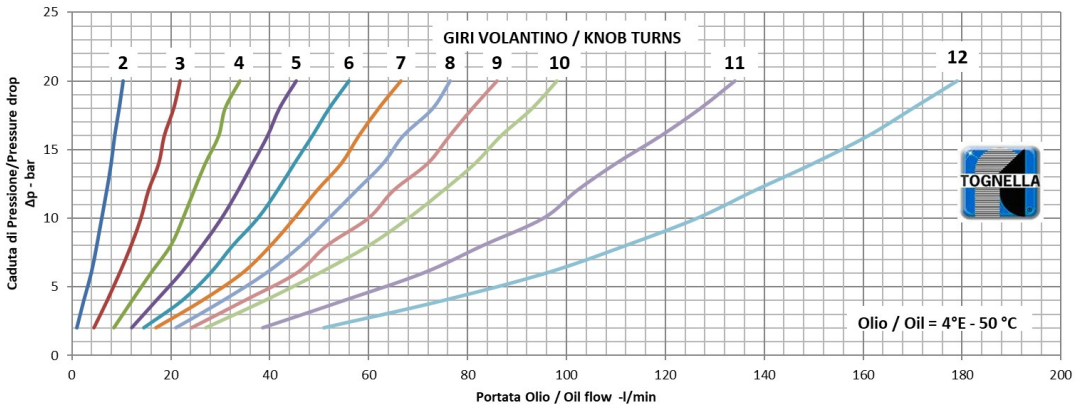

FT 2257/2 -100

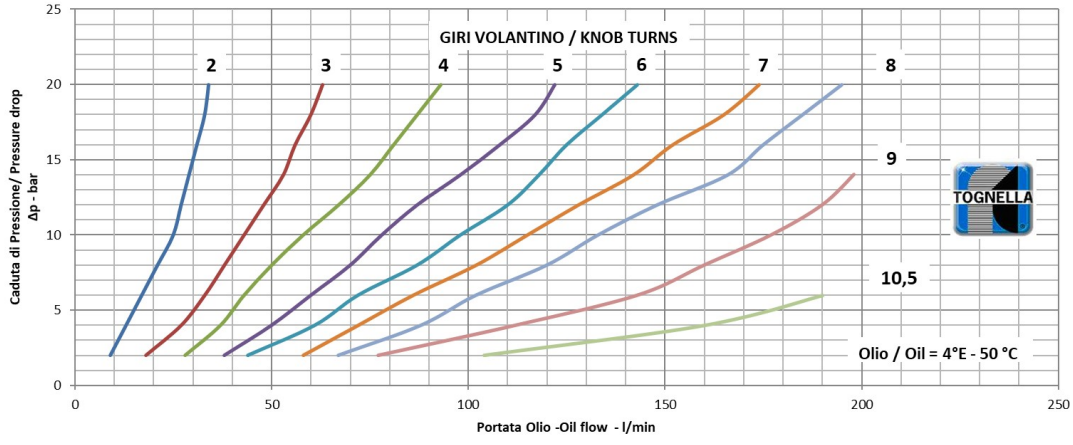

FT 2257/2 - 112

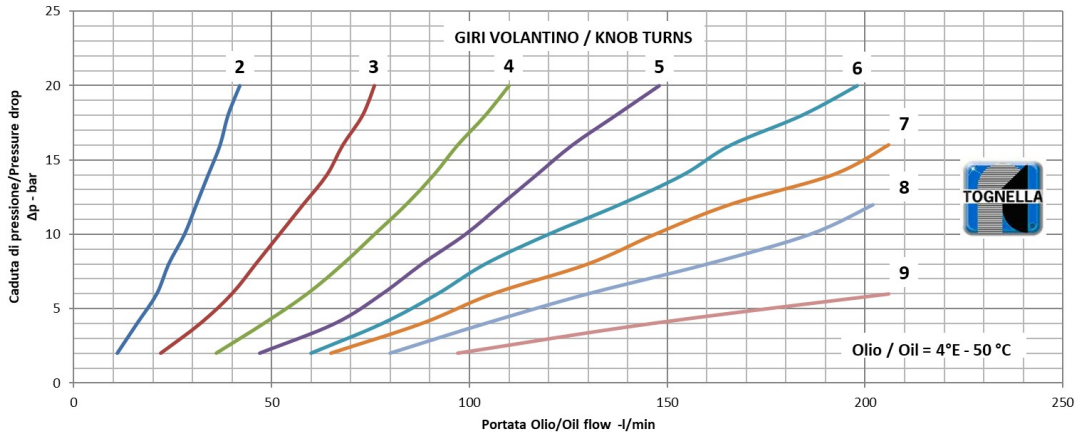

FT 2257/2 - 114

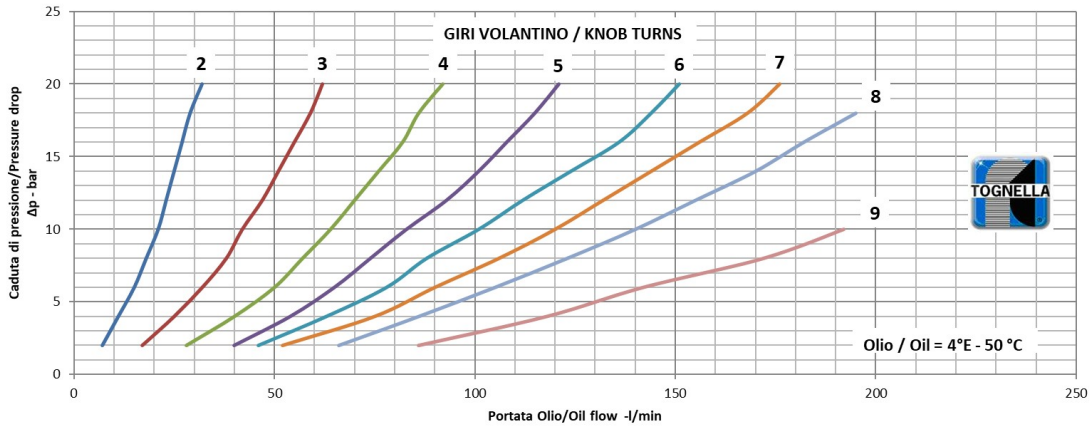

FT 2257/2 - 200

