Valvole di non ritorno ad azionamento diretto montaggio Cetop 3

FT 357/6

Valvole unidirezionali Cetop3, ad azionamento diretto, disponibili con controllo sulla porta A-B-P o doppia A+B Pressione Massima 320 Bar, Portate di olio fino a 40 L/min.

Valvole Cetop 3 - NG6
Unidirezionali - non ritorno
Ad azionamento diretto
Acciaio al carbonio

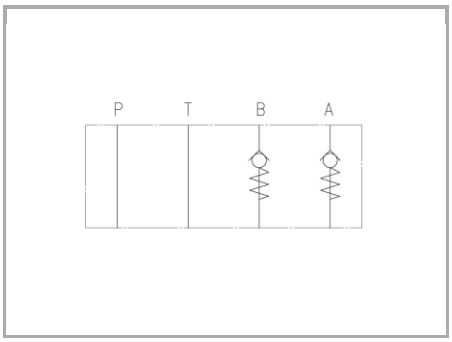

Informazioni tecniche

Descrizione tecnica

Valvole di ritegno unidirezionali, per montaggio modulare con superficie di attacco rispondente alle norme ISO 4401-03. Blocca il passaggio del fluido sulla porta indicata in un senso, permettendo il flusso libero in senso opposto.

Materiali

CORPO VALVOLA / BODY VALVE	Acciaio/Steel 11 S Mn Pb 37-UNI EN 10087
CORPO CARTUCCIA / CARTRIDGE BODY	Acciaio/Steel 11 S Mn Pb 37-UNI EN 10087
SPILLO DI REGOLAZIONE / ADJUSTING NEEDLE	Acciaio legato/Alloy Steel
GUARNIZIONI / GASKETS	Di serie NBR - A richiesta FPM/Standard NBR-on demand FPM
ANELLI ANTIESTRUSIONE / ANTIEXTRUSION RINGS	PTFE

Dati tecnici

TIPO / TYPE	PRESSIONE ESERCIZIO BAR / WORKING PRESSURE BAR	TEMPERATURA ESERCIZIO / WORKING TEMPERATURE	CLASSE DI CONTAMINAZIONE FLUIDO / FLUID CONTAMINATION CLASS
A	320	-20°C/+80°C	ISO 4406 19/17/14
AB	320	-20°C/+80°C	ISO 4406 19/17/14
B	320	-20°C/+80°C	ISO 4406 19/17/14
P	320	-20°C/+80°C	ISO 4406 19/17/14
T	320	-20°C/+80°C	ISO 4406 19/17/14

Tabelle dimensionali e disegno quotato

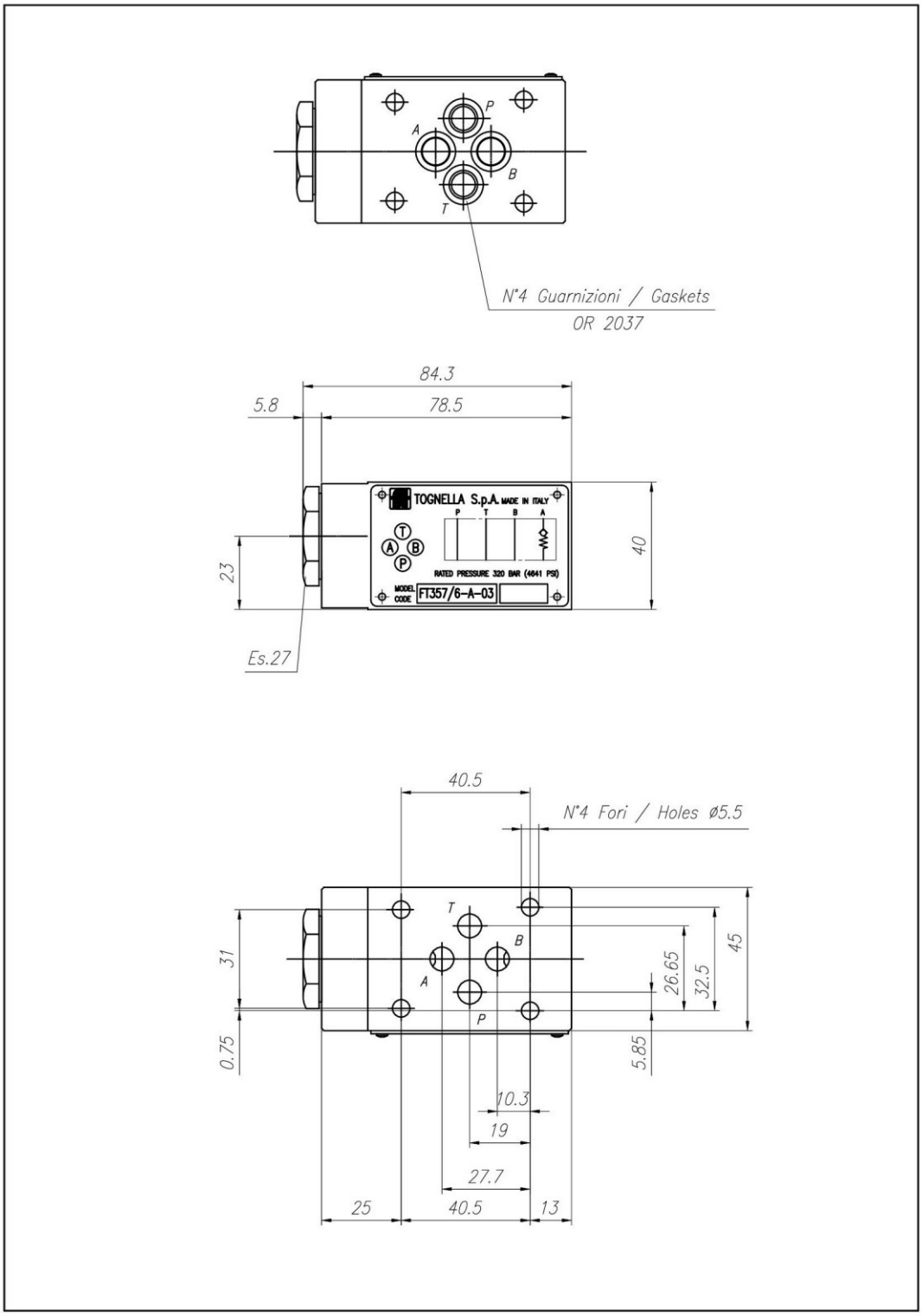

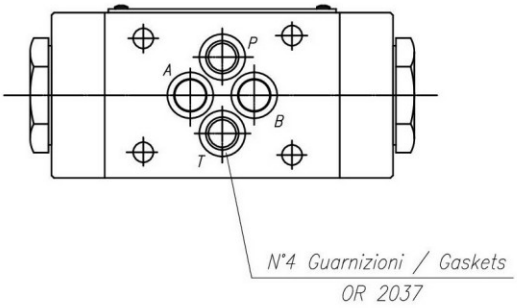
P
A
B
T
N°4 Guarnizioni / Gaskets
OR 2037

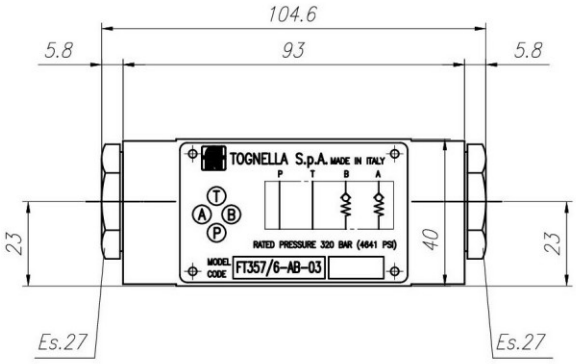
104.6
5.8
93
5.8
TOGNELLA S.p.A. MADE IN ITALY
P T B A
T
A B
P
RATED PRESSURE 320 BAR (4641 PSI)
MODEL CODE
FT357/6-AB-03
23
40
23
Es.27
Es.27

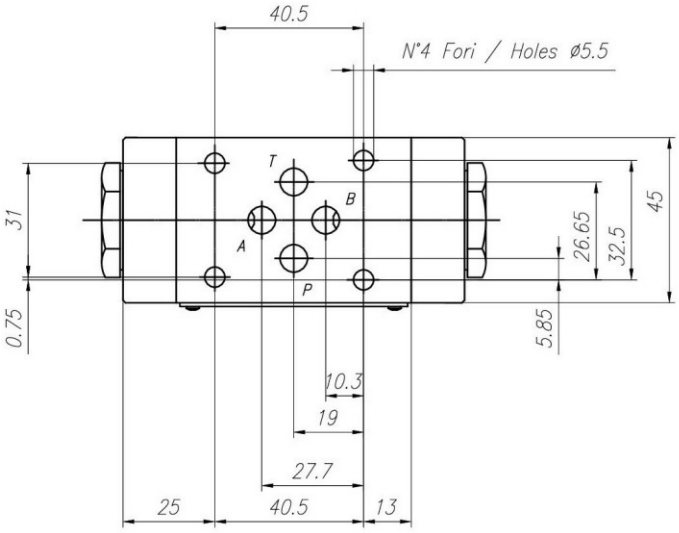
40.5
N°4 Fori / Holes ø5.5
T
B
A
P
31
0.75
26.65
32.5
45
5.85
10.3
19
27.7
25
40.5
13

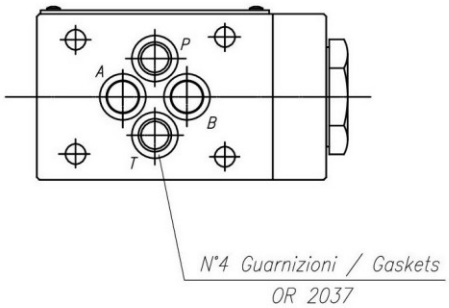
P
A
B
T
N°4 Guarnizioni / Gaskets
OR 2037

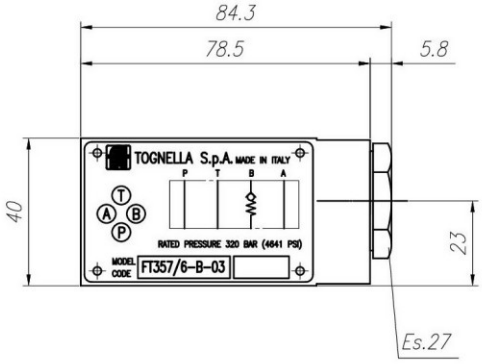
84.3
78.5
5.8
40
23
TOGNELLA S.p.A. MADE IN ITALY
P T B A
RATED PRESSURE 320 BAR (4641 PSI)
MODEL CODE
FT357/6-B-03
Es.27

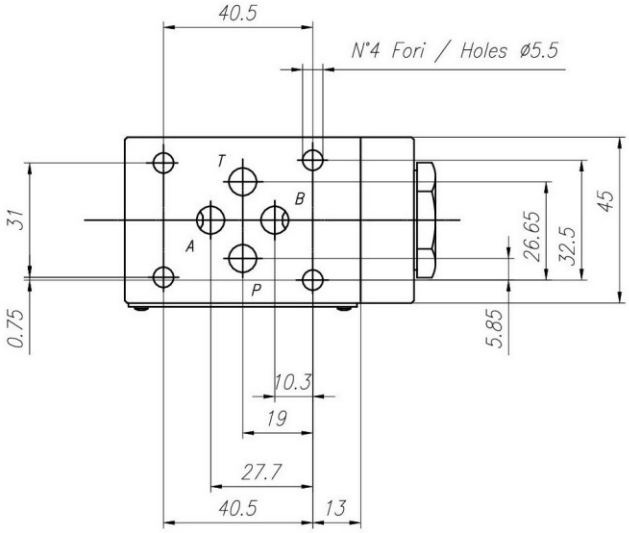
40.5
N°4 Fori / Holes ø5.5
T
B
A
P
31
0.75
26.65
32.5
45
5.85
10.3
19
27.7
40.5
13

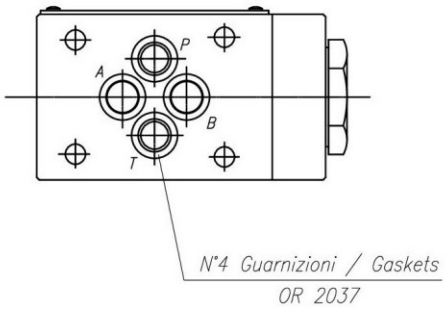
P
A
B
T
N°4 Guarnizioni / Gaskets
OR 2037

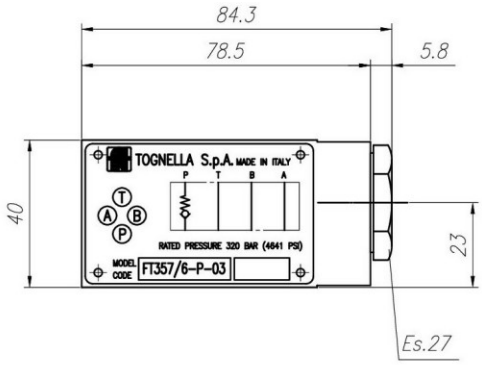
84.3
78.5
5.8
40
23
TOGNELLA S.p.A. MADE IN ITALY
P T B A
RATED PRESSURE 320 BAR (4641 PSI)
MODEL CODE
FT357/6-P-03
Es.27

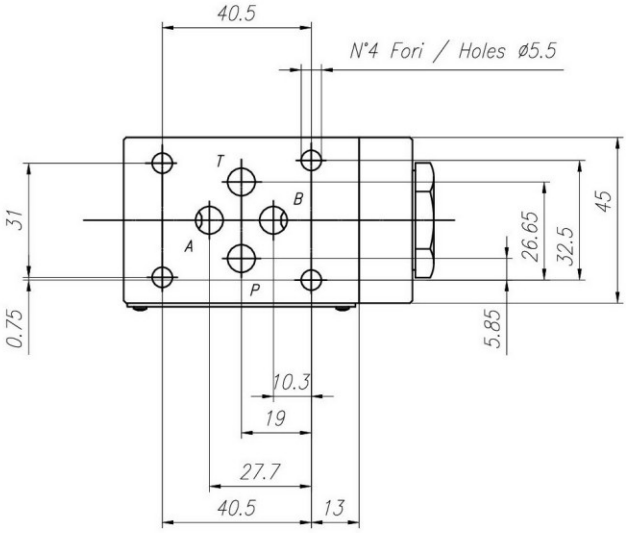
40.5
N°4 Fori / Holes Ø5.5
T
B
A
P
31
0.75
26.65
32.5
45
5.85
10.3
19
27.7
40.5
13

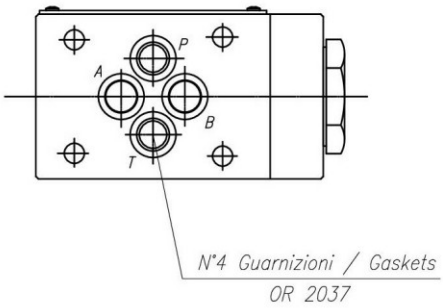
P
A
B
T
N°4 Guarnizioni / Gaskets
OR 2037

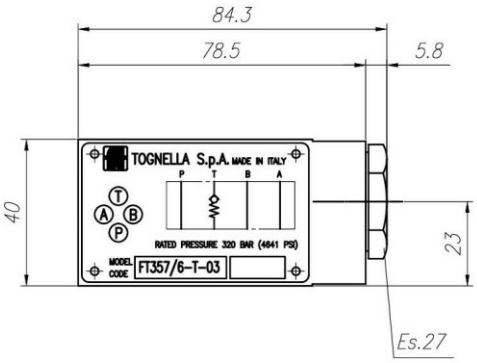
84.3
78.5
5.8
40
23
TOGNELLA S.p.A. MADE IN ITALY
P T B A
RATED PRESSURE 320 BAR (4641 PSI)
MODEL CODE
FT357/6-T-03
Es.27

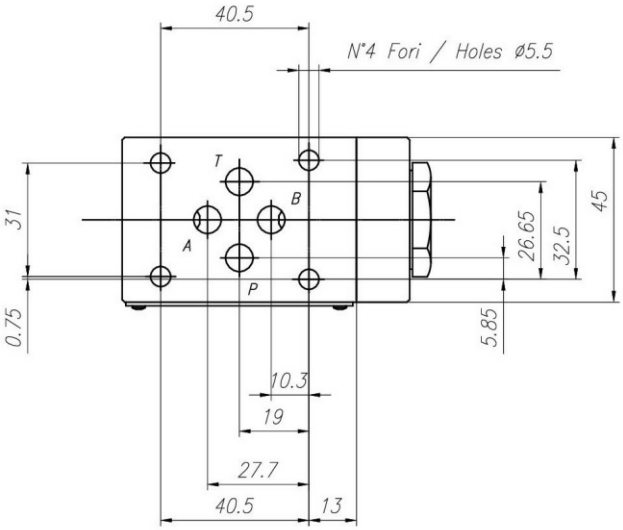
40.5
N°4 Fori / Holes Ø5.5
T
B
A
P
31
0.75
26.65
32.5
45
5.85
10.3
19
27.7
40.5
13
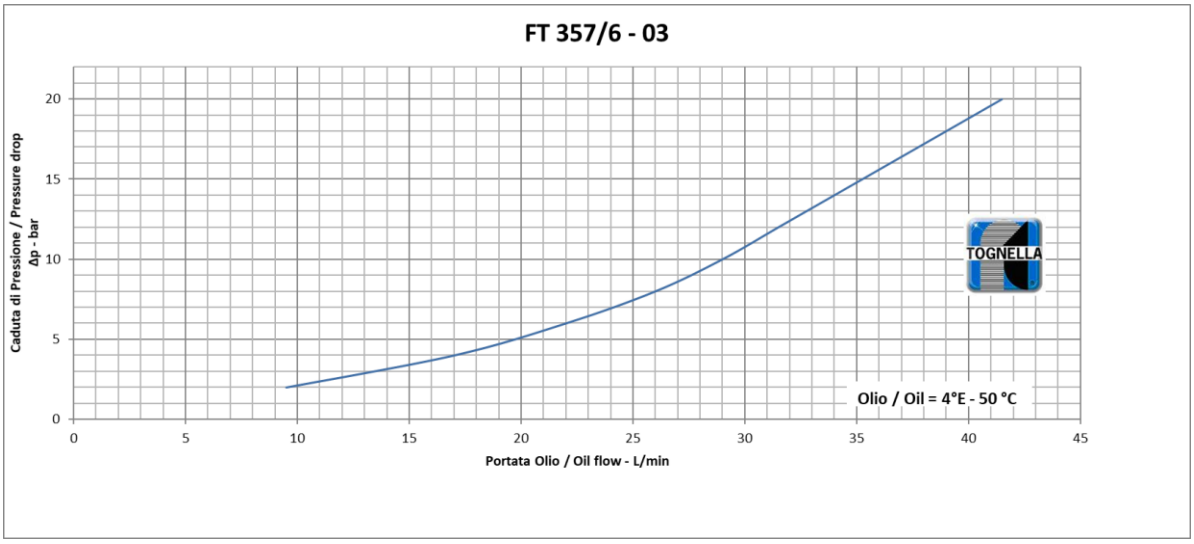
Curve di portata