Valvole di regolazione bidirezionale montaggio Cetop 3

FT 358/2

Regolatori di flusso bidirezionali Cetop3 disponibili con controllo sulla porta A-B-P o doppia A+B Pressione Massima 320 Bar, Portate di olio regolate da 0,5 a 35 L/min.

Valvole Cetop 3 - NG6
Regolazione portata
Regolazione bidirezionale
Acciaio al carbonio

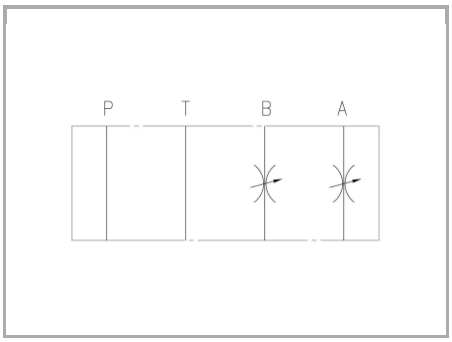

Informazioni tecniche

Descrizione tecnica

"Regolatore di portata, non compensato, per montaggio modulare con superficie di attacco rispondente alle norme ISO 4401-03. Consente una regolazione accurata del fluido nelle due direzioni anche in presenza di piccole portate. Versione con vite di regolazione, dotata di contro dado di bloccaggio, per la regolazione della portata."

Materiali

CORPO VALVOLA / BODY VALVE	Acciaio/Steel 11 S Mn Pb 37-UNI EN 10087
CORPO CARTUCCIA / CARTRIDGE BODY	Acciaio/Steel 11 S Mn Pb 37-UNI EN 10087
SPILLO DI REGOLAZIONE / ADJUSTING NEEDLE	Acciaio legato/Alloy Steel
GUARNIZIONI / GASKETS	Di serie NBR - A richiesta FPM/Standard NBR-on demand FPM
ANELLI ANTIESTRUSIONE / ANTIEXTRUSION RINGS	PTFE
MANOPOLA TIPO MA / KNOB TYPE MA	Alluminio/Aluminum GD AlSi12- UNI EN AB 46100

Dati tecnici

TIPO / TYPE	PRESSIONE ESERCIZIO BAR / WORKING PRESSURE BAR	TEMPERATURA ESERCIZIO / WORKING TEMPERATURE	CLASSE DI CONTAMINAZIONE FLUIDO / FLUID CONTAMINATION CLASS
A	320	-20°C/+80°C	ISO 4406 19/17/14
AB	320	-20°C/+80°C	ISO 4406 19/17/14
B	320	-20°C/+80°C	ISO 4406 19/17/14
P	320	-20°C/+80°C	ISO 4406 19/17/14
T	320	-20°C/+80°C	ISO 4406 19/17/14

Tabelle dimensionali e disegno quotato

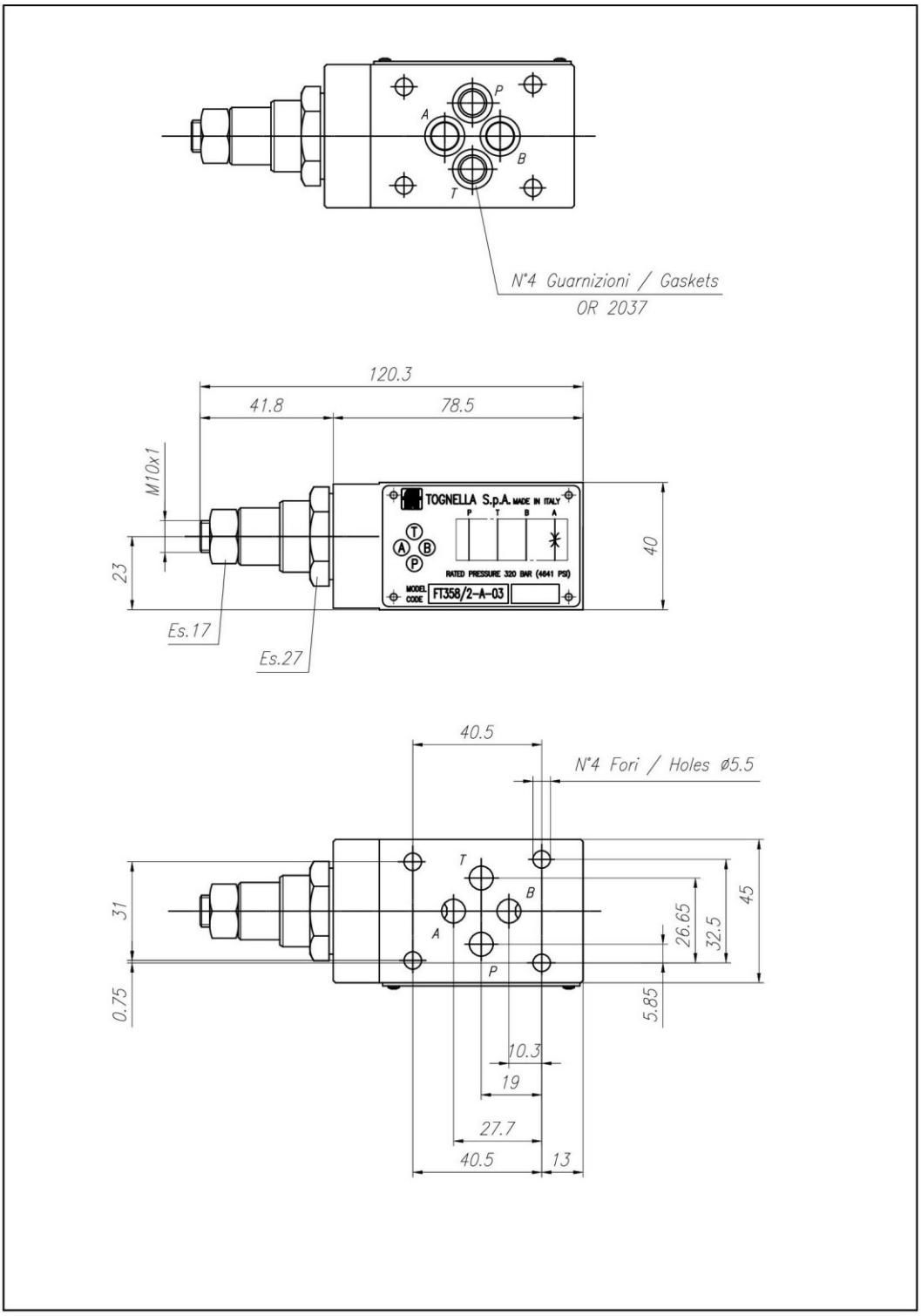

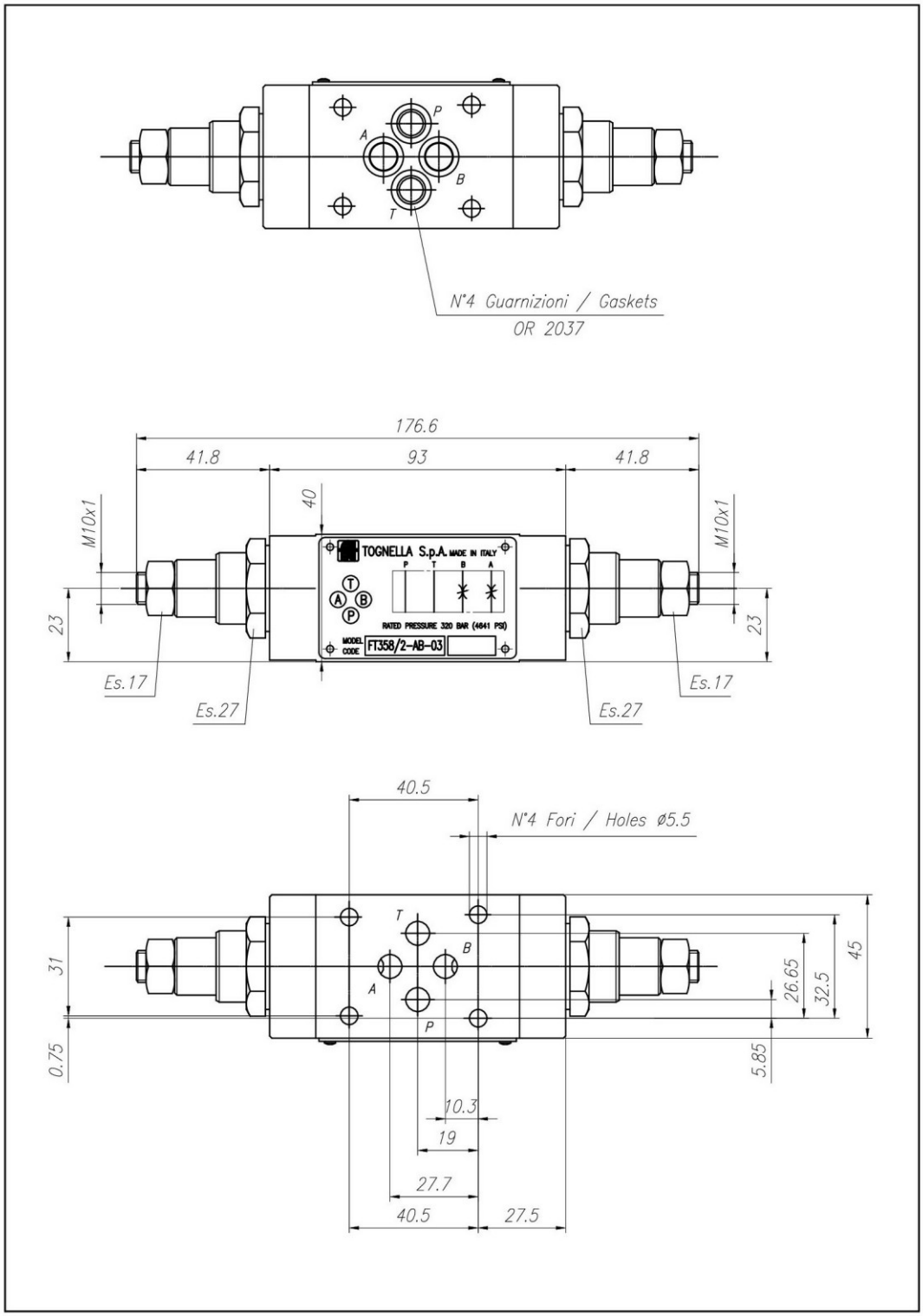
P
A
B
T
N°4 Guarnizioni / Gaskets
OR 2037
176.6
41.8
93
41.8
40
M10x1
M10x1
23
23
TOGNELLA S.p.A. MADE IN ITALY
P T B A
T
A B
P
RATED PRESSURE 320 BAR (4641 PSI)
MODEL CODE
FT358/2-AB-03
Es.17
Es.27
Es.27
Es.17
40.5
N°4 Fori / Holes Ø5.5
T
B
A
P
31
0.75
45
26.65
32.5
5.85
10.3
19
27.7
40.5
27.5

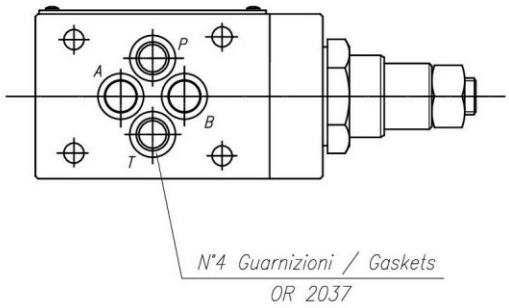
P
A
B
T
N°4 Guarnizioni / Gaskets
OR 2037

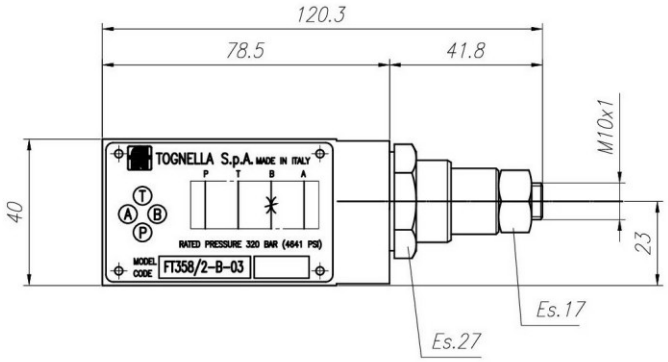
120.3
78.5
41.8
M10x1
40
23
TOGNELLA S.p.A. MADE IN ITALY
P T B A
T
A B
P
RATED PRESSURE 320 BAR (4641 PSI)
MODEL CODE
FT358/2-B-03
Es.17
Es.27

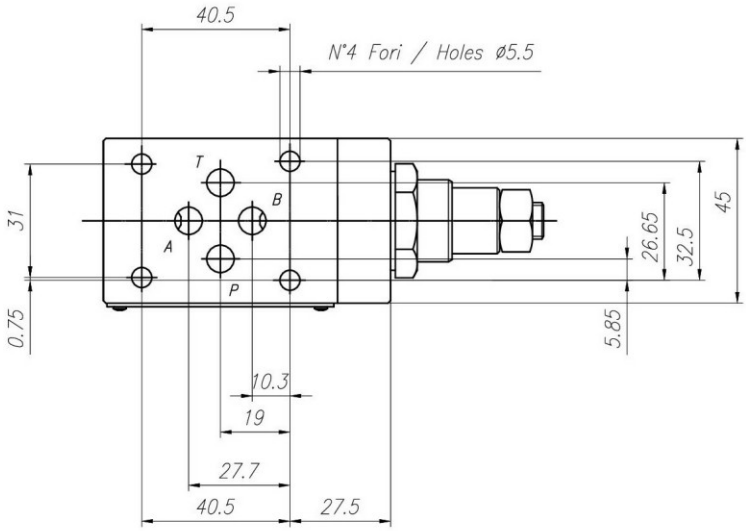
40.5
N°4 Fori / Holes ø5.5
T
B
A
P
31
0.75
45
26.65
32.5
5.85
10.3
19
27.7
40.5
27.5

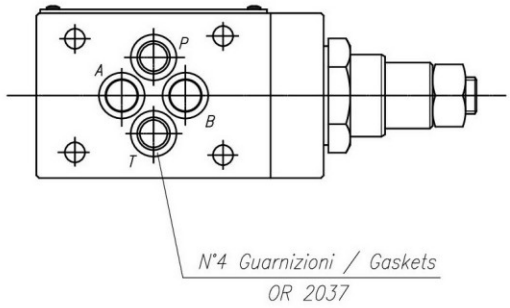
P
A
B
T
N°4 Guarnizioni / Gaskets
OR 2037

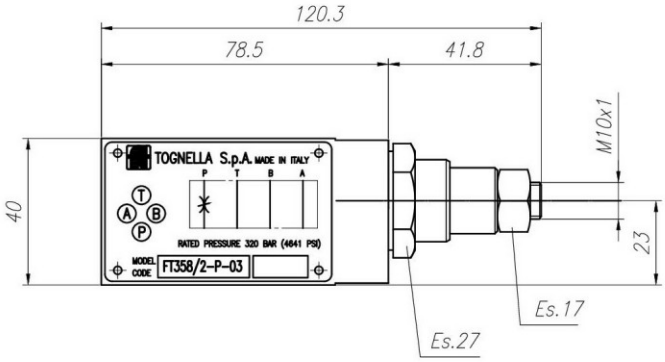
120.3
78.5
41.8
M10x1
40
23
TOGNELLA S.p.A. MADE IN ITALY
P T B A
RATED PRESSURE 320 BAR (4641 PSI)
MODEL CODE FT358/2-P-03
Es.17
Es.27

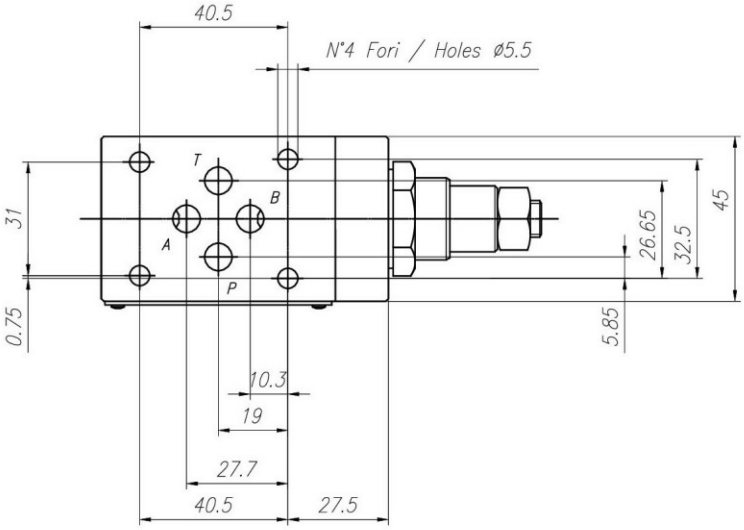
40.5
N°4 Fori / Holes ø5.5
T
B
A
P
31
0.75
26.65
32.5
45
5.85
10.3
19
27.7
40.5
27.5

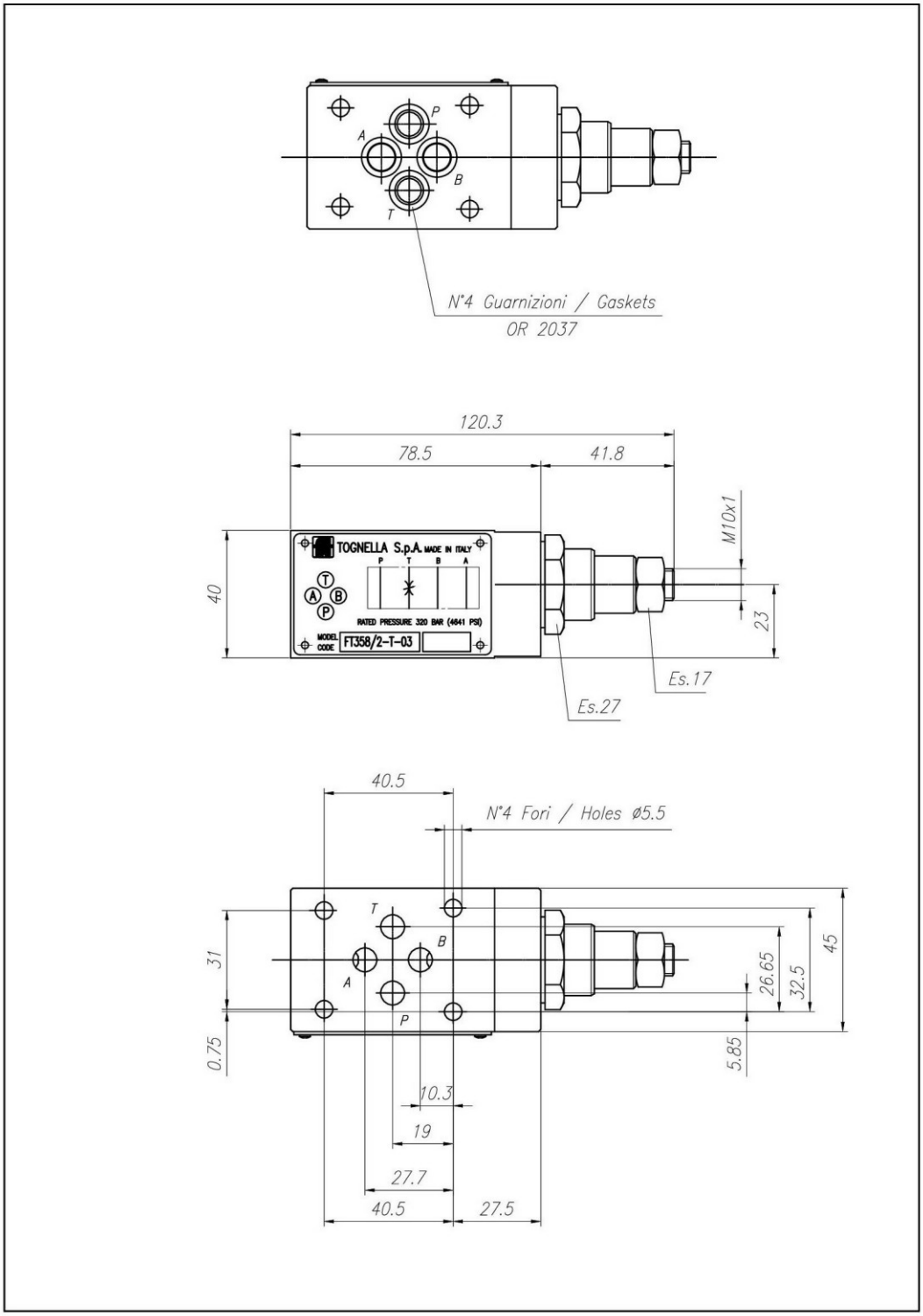
P
A
B
T
N°4 Guarnizioni / Gaskets
OR 2037
120.3
78.5
41.8
M10x1
40
TOGNELLA S.p.A. MADE IN ITALY
P T B A
T
A B
P
RATED PRESSURE 320 BAR (4641 PSI)
MODEL CODE
FT358/2-T-03
23
Es.17
Es.27
40.5
N°4 Fori / Holes ø5.5
T
B
A
P
31
0.75
26.65
32.5
45
5.85
10.3
19
27.7
40.5
27.5
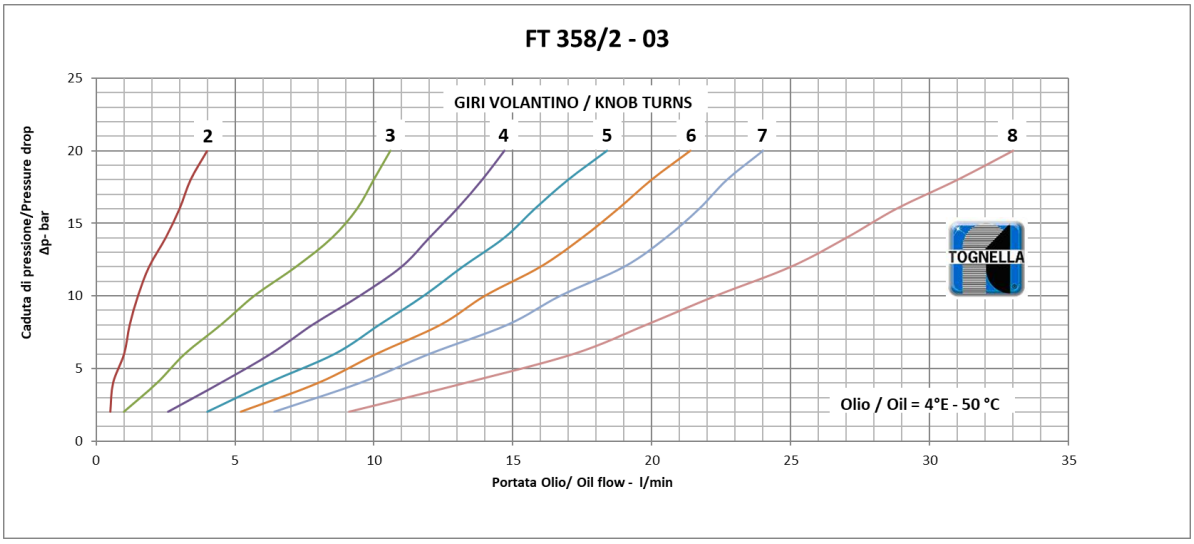
Curve di portata