Valvole di massima pressione ad azionamento pilotato montaggio Cetop 3

FT 379/4

Valvole di massima pressione Cetop3, ad azionamento pilotato, disponibili con controllo sulla porta A-B-P o doppia A+B pressione massima 320 Bar

Valvole Cetop 3 - NG6
Massima pressione
Ad azionamento pilotato
Acciaio al carbonio
Campo regolazione taratura:
05=10-60 Bar | 10=30-150 Bar | 20=70-280 Bar | 30=100-320 Bar

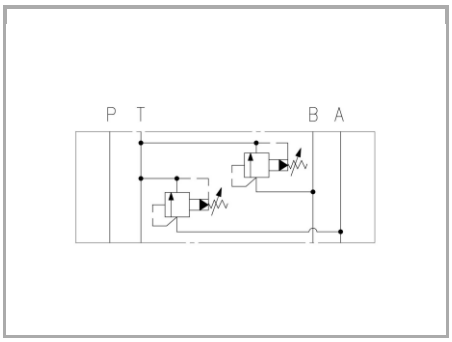

Informazioni tecniche

Descrizione tecnica

Sono valvole regolatrici della pressione ad azionamento pilotato in esecuzione modulare a piastra CETOP 3 , ISO 4401 per montaggi sovrapponibili. Hanno la funzione di limitare la pressione nel circuito oleodinamico o limitare i picchi di pressione generati durante la variazione del movimento degli attuatori oleodinamici.

Materiali

CORPO VALVOLA / BODY VALVE	Acciaio/Steel 11 S Mn Pb 37-UNI EN 10087
CORPO CARTUCCIA / CARTRIDGE BODY	Acciaio/Steel 11 S Mn Pb 37-UNI EN 10087
SPILLO DI REGOLAZIONE / ADJUSTING NEEDLE	Acciaio legato/Alloy Steel
GUARNIZIONI / GASKETS	Di serie NBR - A richiesta FPM/Standard NBR-on demand FPM
ANELLI ANTIESTRUSIONE / ANTIEXTRUSION RINGS	PTFE
MANOPOLA TIPO MA / KNOB TYPE MA	Alluminio/Aluminum GD AlSi12- UNI EN AB 46100

Dati tecnici

CAMPO REGOLAZIONE TARATURA SETTING REGULATION FIELD	
FT 379/4-03	05 = 10-60 Bar
	10 = 30-150 Bar
	20 = 70-280 Bar
	30 = 100-320 Bar

TIPO / TYPE	PRESSIONE ESERCIZIO BAR / WORKING PRESSURE BAR	TEMPERATURA ESERCIZIO / WORKING TEMPERATURE	CLASSE DI CONTAMINAZIONE FLUIDO / FLUID CONTAMINATION CLASS
A	320	-20°C/+80°C	ISO 4406 19/17/14
AB	320	-20°C/+80°C	ISO 4406 19/17/14
B	320	-20°C/+80°C	ISO 4406 19/17/14
P	320	-20°C/+80°C	ISO 4406 19/17/14

Tabelle dimensionali e disegno quotato

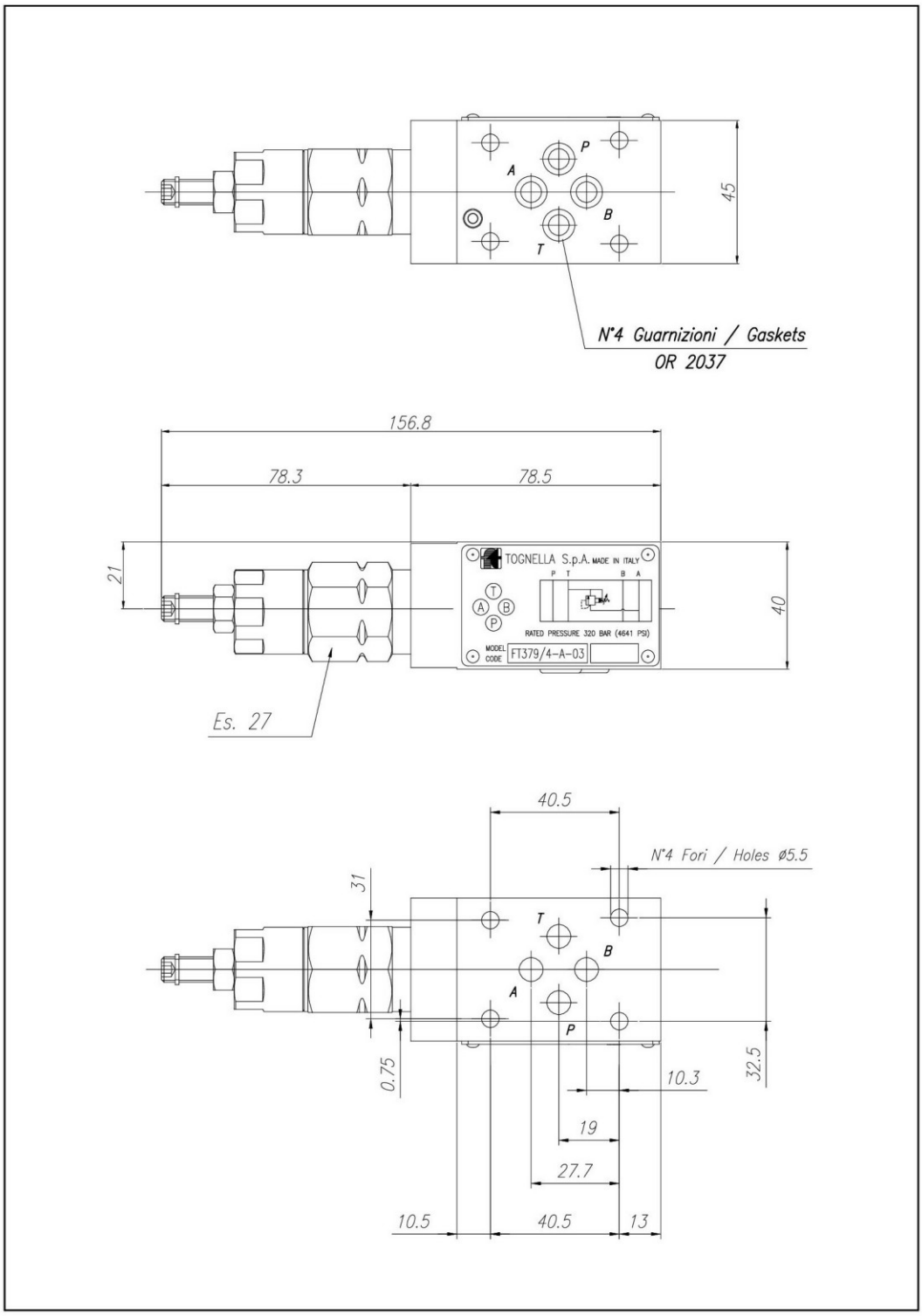

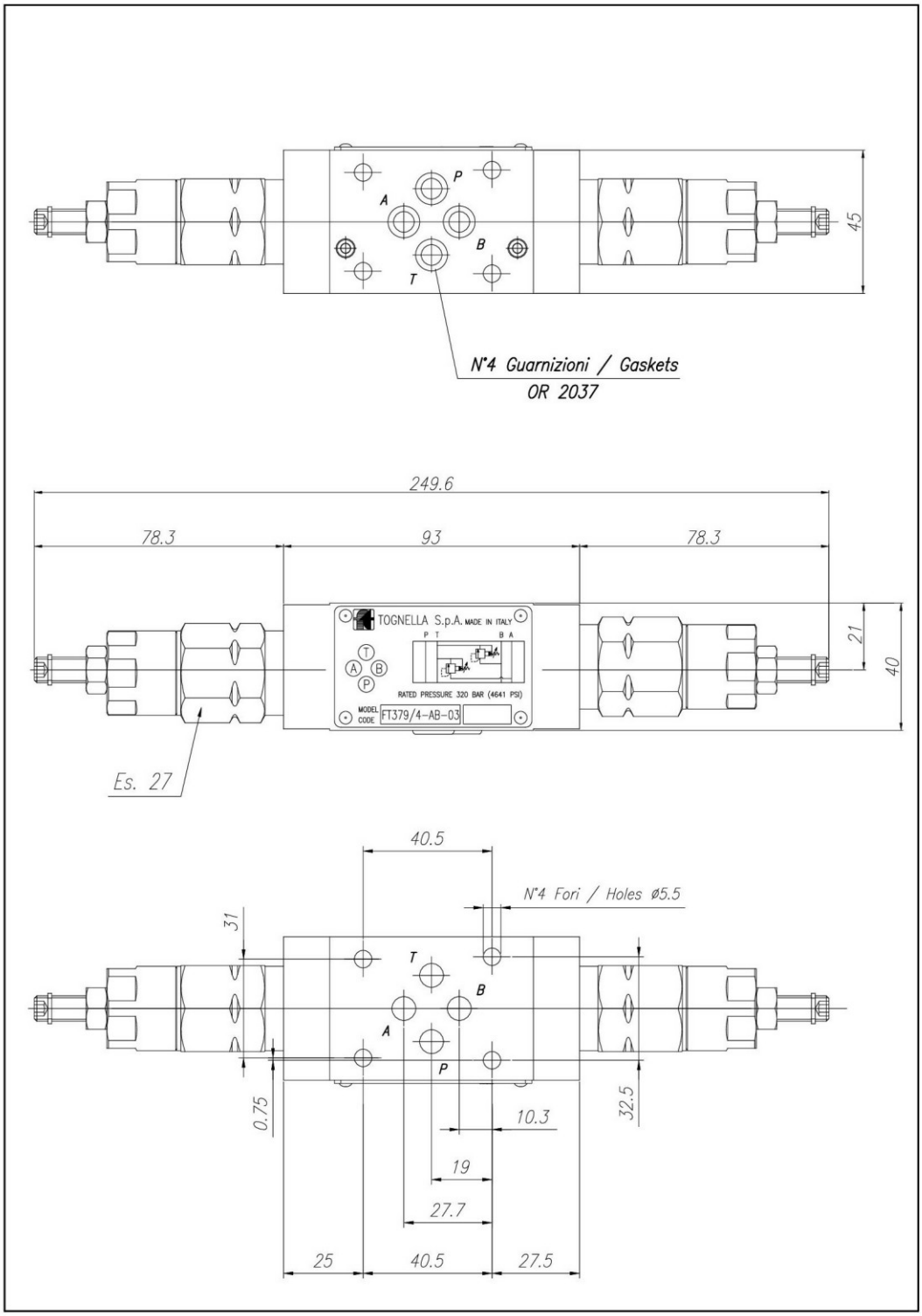
P
A
B
T
45
N°4 Guarnizioni / Gaskets
OR 2037
249.6
78.3
93
78.3
TOGNELLA S.p.A. MADE IN ITALY
P T
B A
T
A B
P
RATED PRESSURE 320 BAR (4641 PSI)
MODEL CODE
FT379/4-AB-03
21
40
Es. 27
40.5
N°4 Fori / Holes ø5.5
31
T
B
A
P
0.75
32.5
10.3
19
27.7
25
40.5
27.5

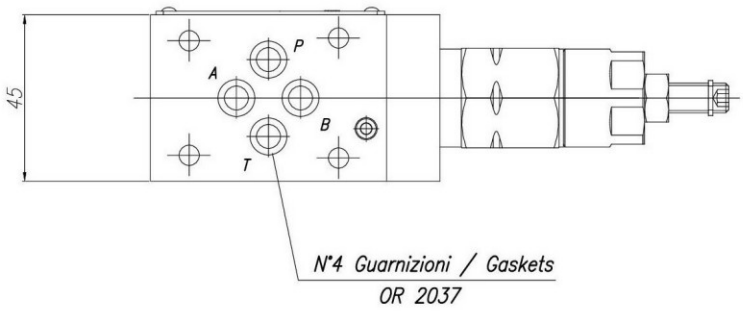
45
P
A
B
T
N°4 Guarnizioni / Gaskets
OR 2037

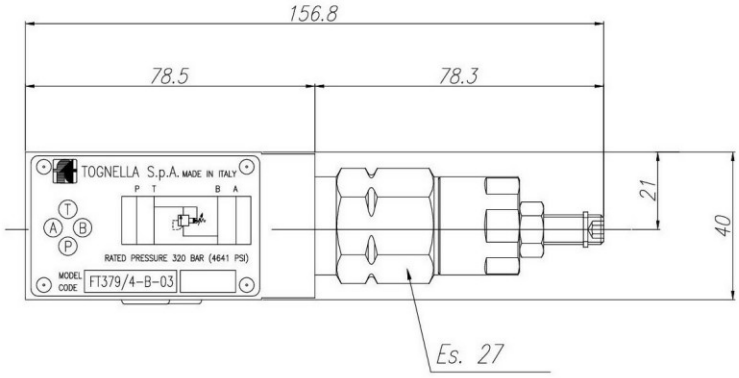
156.8
78.5
78.3
TOGNELLA S.p.A. MADE IN ITALY
P T B A
RATED PRESSURE 320 BAR (4641 PSI)
MODEL CODE
FT379/4-B-03
21
40
Es. 27

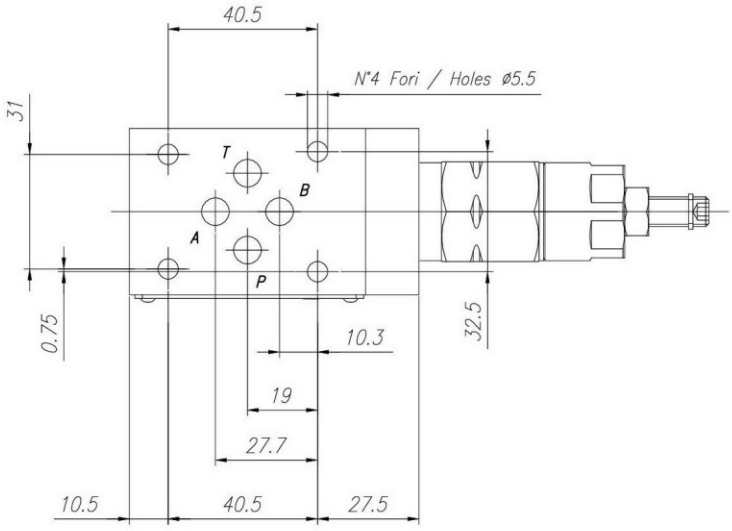
40.5
N°4 Fori / Holes ø5.5
31
T
B
A
P
0.75
32.5
10.3
19
27.7
10.5
40.5
27.5

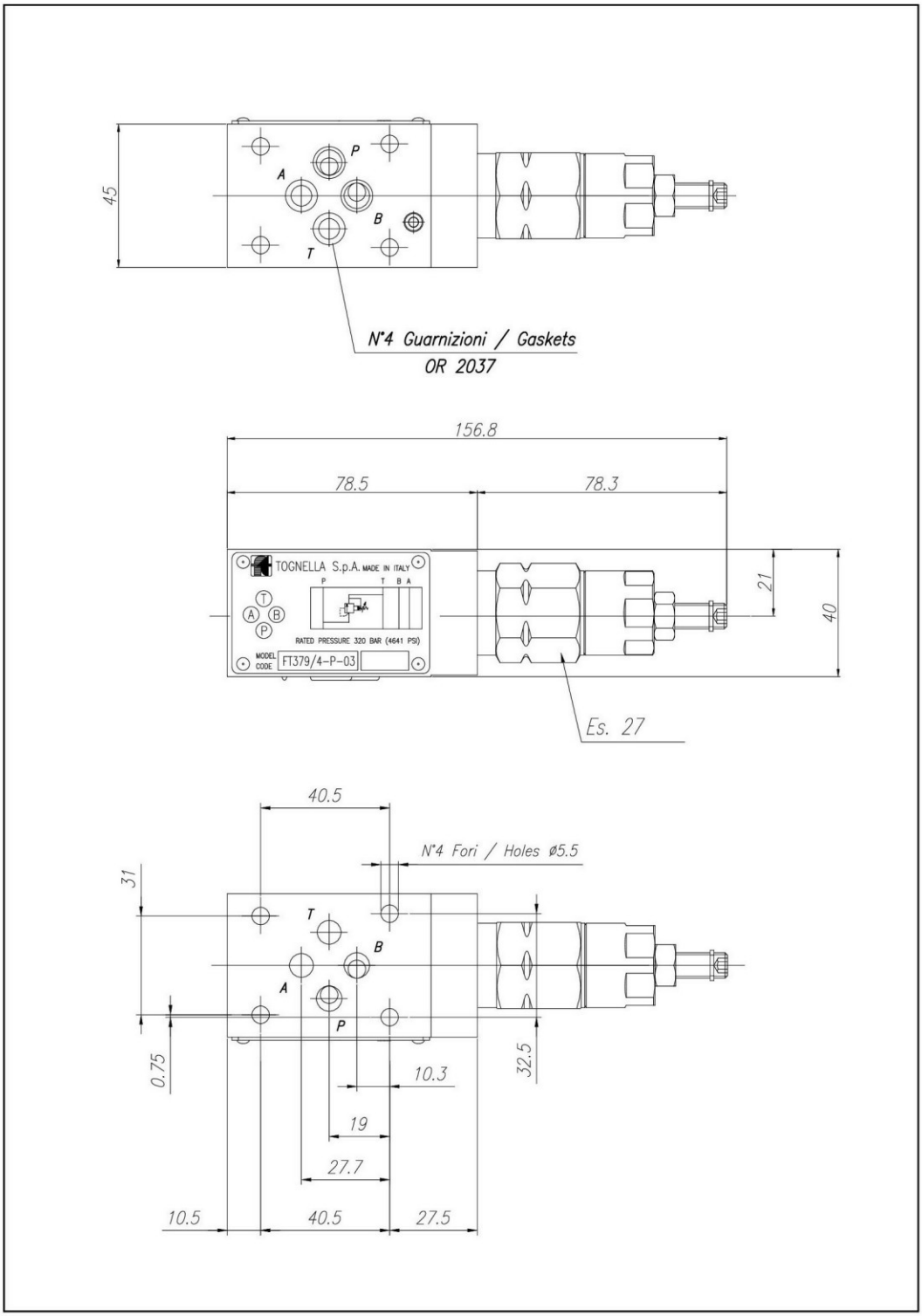
45
P
A
B
T
N°4 Guarnizioni / Gaskets
OR 2037
156.8
78.5
78.3
TOGNELLA S.p.A. MADE IN ITALY
P
T B A
T
A B
P
RATED PRESSURE 320 BAR (4641 PSI)
MODEL CODE
FT379/4-P-03
21
40
Es. 27
40.5
N°4 Fori / Holes ø5.5
31
T
B
A
P
0.75
32.5
10.3
19
27.7
10.5
40.5
27.5

Curve di portata

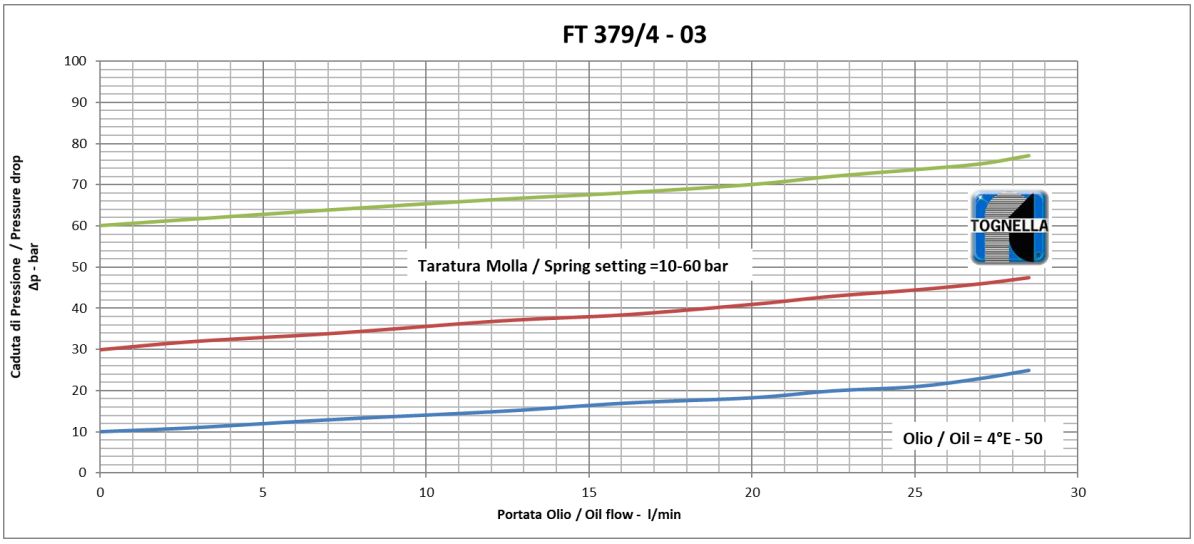

a

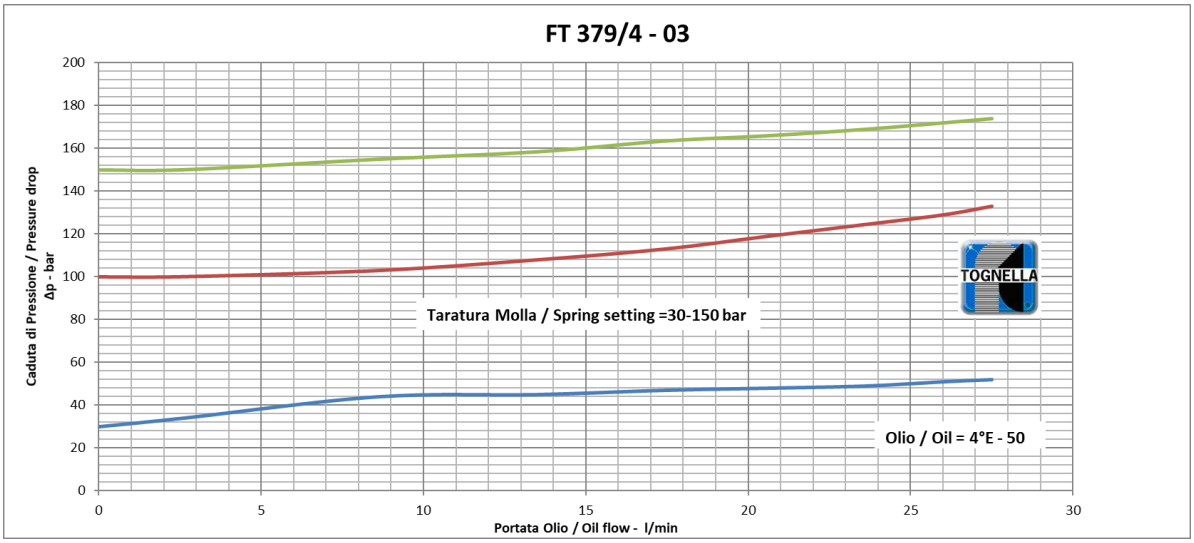

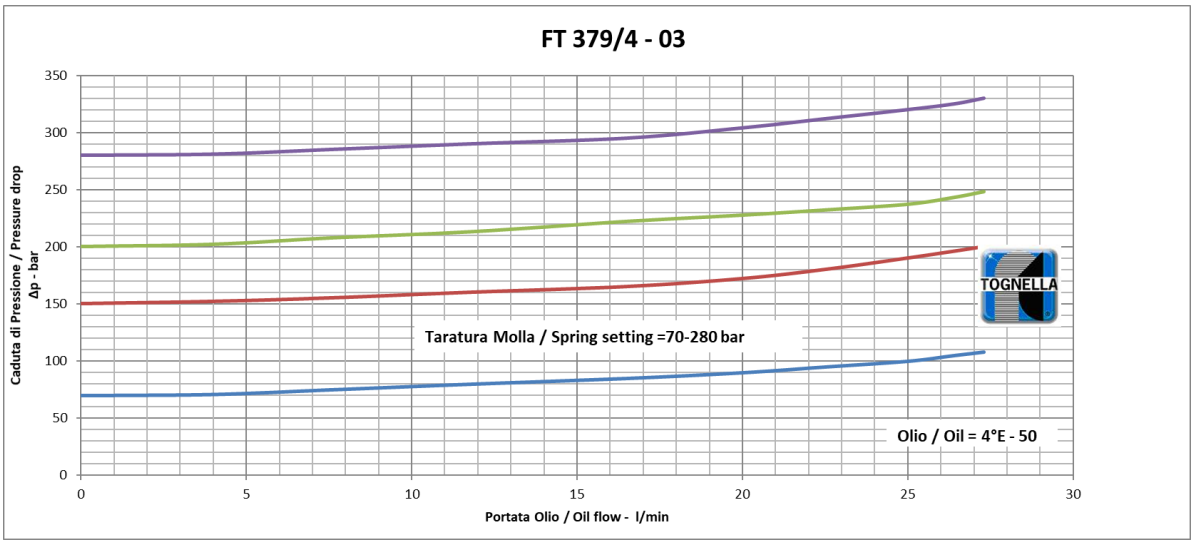

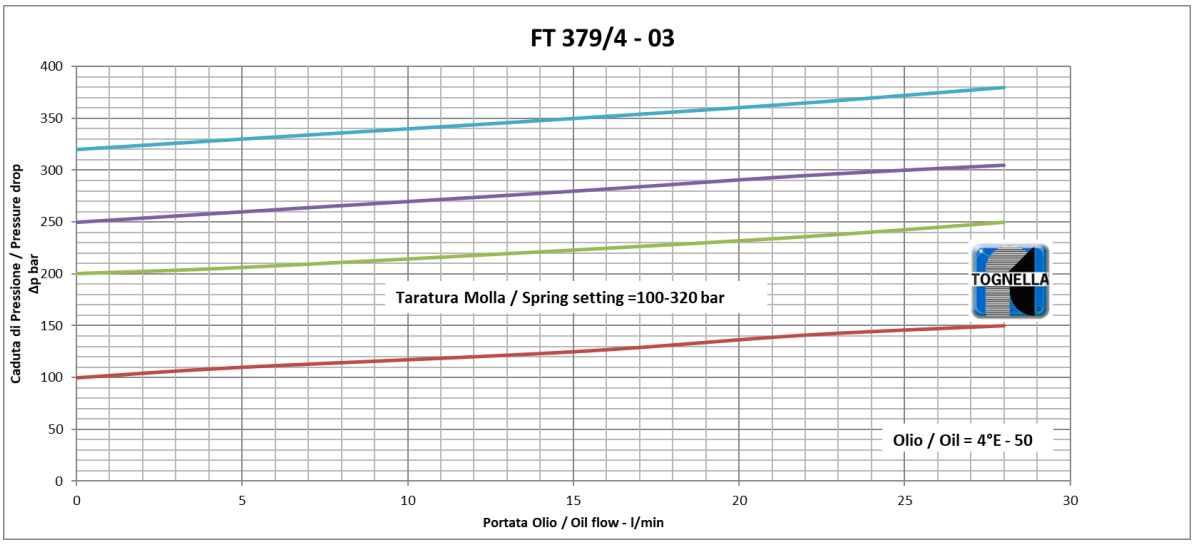
FT 379/4 - 03
Caduta di Pressione / Pressure drop
Δp bar
400
350
300
250
200
150
100
50
0
0
5
10
15
20
25
30
Portata Olio / Oil flow - l/min
Taratura Molla / Spring setting =100-320 bar
Olio / Oil = 4°E - 50
TOGNELLA