Valvole di regolazione unidirezionale montaggio Cetop 5

FT 358/5

Regolatori di flusso unidirezionali Cetop5 disponibili con controllo sulla porta A-B o doppia A+B Pressione Massima 320 Bar, Portate di olio regolate da 3 a 45 L/min.

Valvole Cetop 5 - NG10
Regolazione portata
Regolazione unidirezionale Meter-out
Acciaio al carbonio

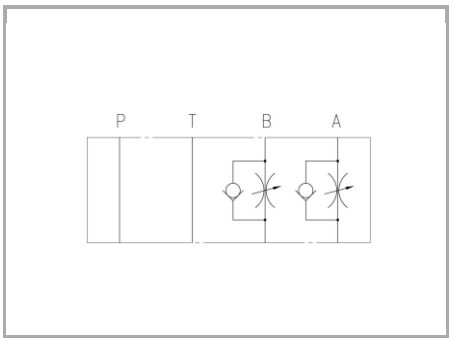

Informazioni tecniche

Descrizione tecnica

Regolatore di portata , non compensato, per montaggio modulare con superficie di attacco rispondente alle norme ISO 4401-05. Consente una regolazione accurata del fluido in una direzione anche in presenza di minime portate, consentendo il flusso libero nel senso opposto. Regolazione singola disponibile su A o B o doppia su A+B. Versione con vite di regolazione, dotata di contro dado di bloccaggio, per la regolazione della portata. Portata nominale 65L/min

Materiali

CORPO VALVOLA / BODY VALVE	Acciaio/Steel 11 S Mn Pb 37-UNI EN 10087
CORPO CARTUCCIA / CARTRIDGE BODY	Acciaio/Steel 11 S Mn Pb 37-UNI EN 10087
SPILLO DI REGOLAZIONE / ADJUSTING NEEDLE	Acciaio legato/Alloy Steel
GUARNIZIONI / GASKETS	Di serie NBR - A richiesta FPM/Standard NBR-on demand FPM
ANELLI ANTIESTRUSIONE / ANTIEXTRUSION RINGS	PTFE
MANOPOLA TIPO MA / KNOB TYPE MA	Alluminio/Aluminum GD AlSi12- UNI EN AB 46100

Dati tecnici

TIPO / TYPE	PRESSIONE ESERCIZIO BAR / WORKING PRESSURE BAR	TEMPERATURA ESERCIZIO / WORKING TEMPERATURE	CLASSE DI CONTAMINAZIONE FLUIDO / FLUID CONTAMINATION CLASS
A	320	-20°C/+80°C	ISO 4406 19/17/14
AB	320	-20°C/+80°C	ISO 4406 19/17/14
B	320	-20°C/+80°C	ISO 4406 19/17/14

Tabelle dimensionali e disegno quotato

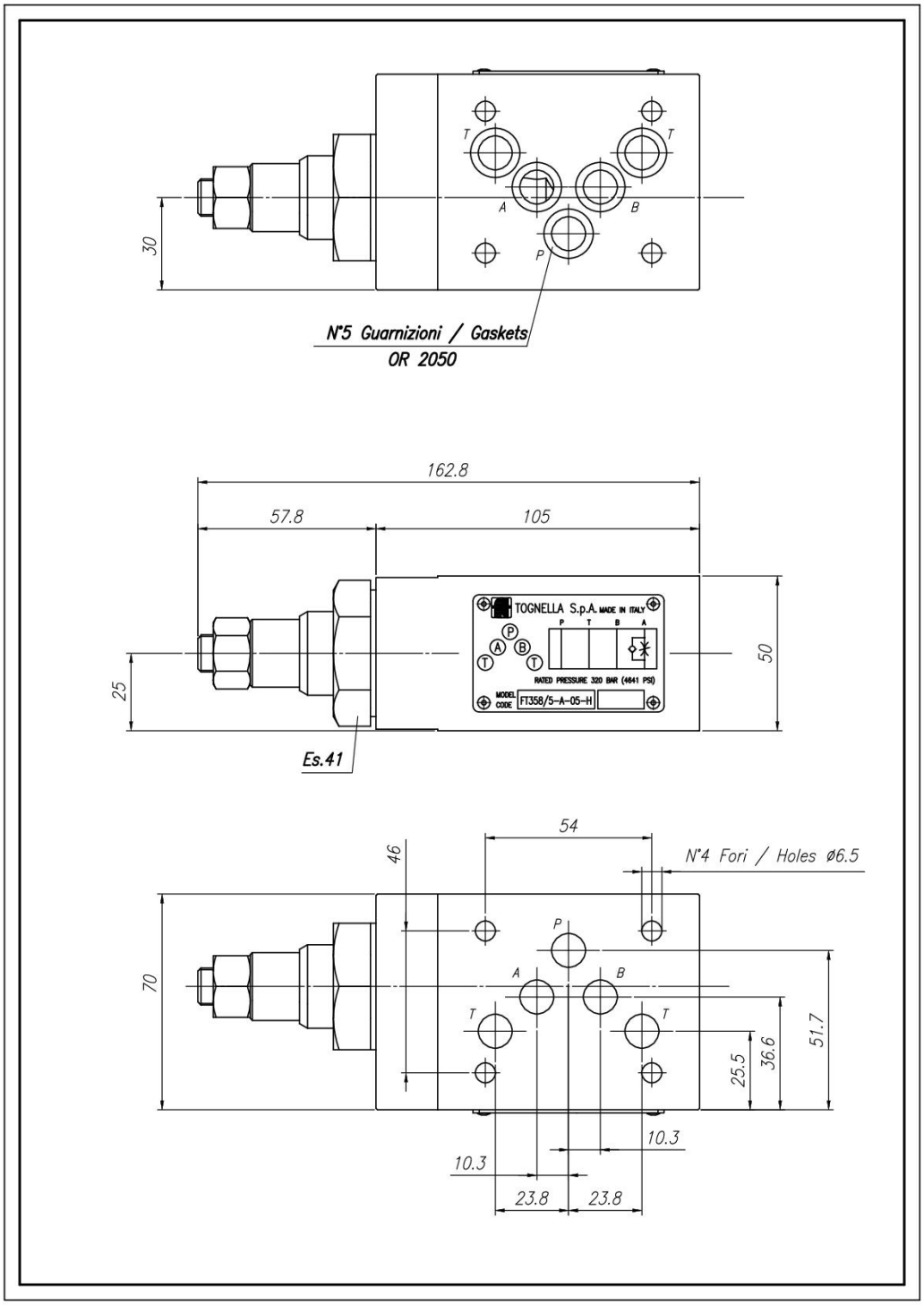

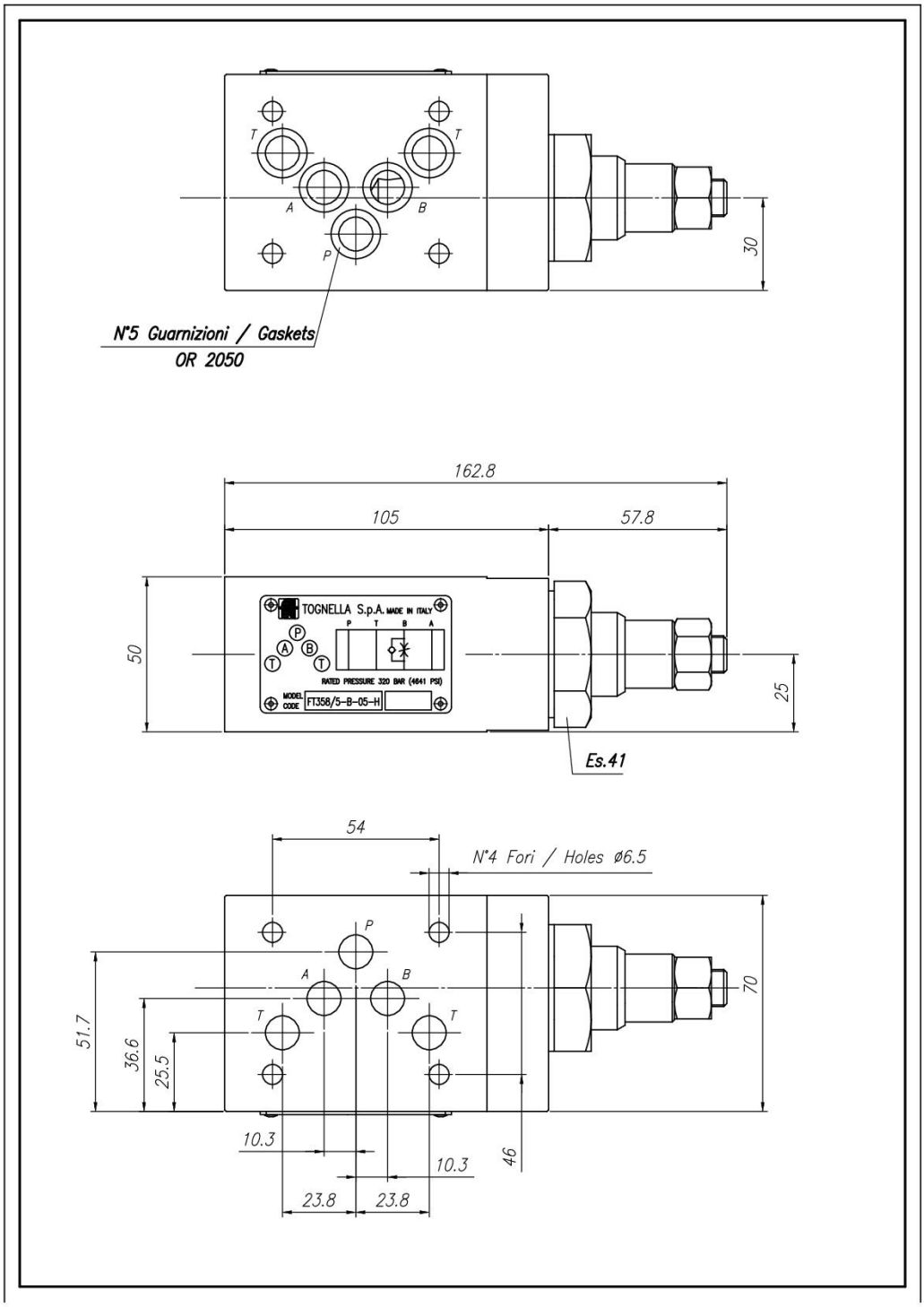
T
T
A
B
P
30
N°5 Guarnizioni / Gaskets
OR 2050
162.8
105
57.8
50
25
TOGNELLA S.p.A. MADE IN ITALY
P T B A
RATED PRESSURE 320 BAR (4641 PSI)
MODEL CODE
FT358/5-B-05-H
Es.41
54
N°4 Fori / Holes ø6.5
P
A
B
T
T
70
51.7
36.6
25.5
10.3
10.3
46
23.8
23.8

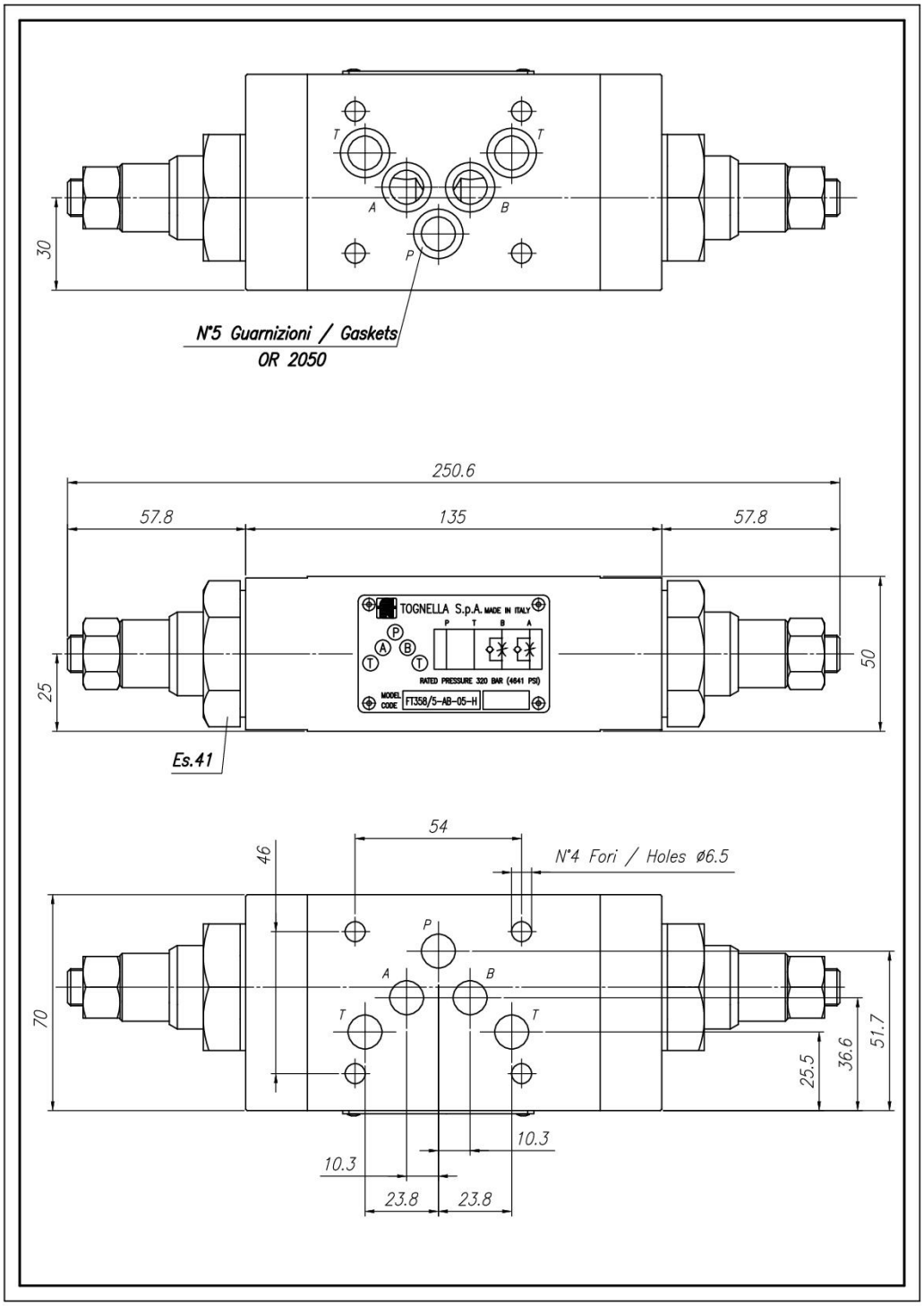
T
T
A
B
P
30
N°5 Guarnizioni / Gaskets
OR 2050
250.6
57.8
135
57.8
TOGNELLA S.p.A. MADE IN ITALY
P T B A
RATED PRESSURE 320 BAR (4641 PSI)
MODEL CODE
FT358/5-AB-05-H
25
50
Es.41
54
46
N°4 Fori / Holes ø6.5
P
A
B
T
T
70
25.5
36.6
51.7
10.3
10.3
23.8
23.8
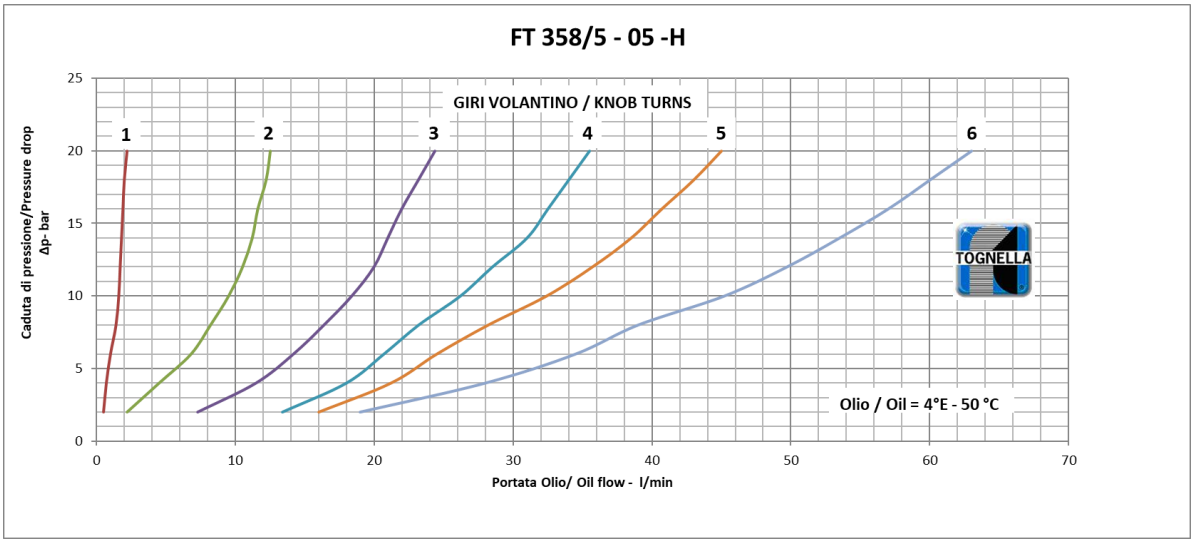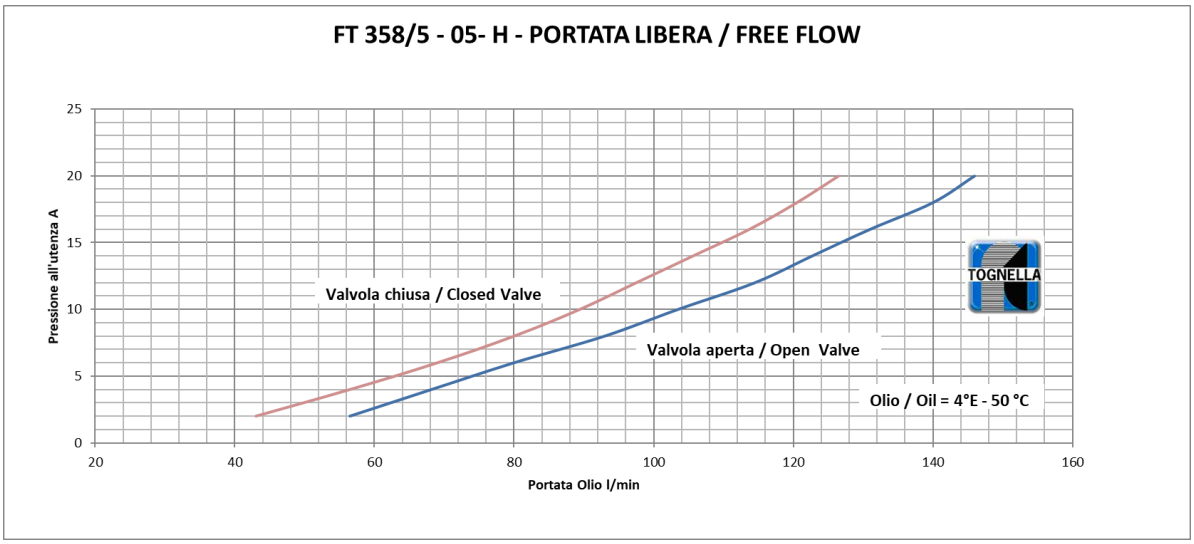
Curve di portata